Talkline

Loungebereiche sind elementarer Bestandteil eines modernen Büros. Ob für ein lockeres Meeting oder für eine kurze Pause: Talkline ist perfekt zum Kommunizieren, Ankommen und Wohlfühlen. Erhältlich in zwei unterschiedlichen Höhen fügt sich das Design unkompliziert in jede Umgebung ein. Dabei wirkt die Formensprache einladend, ohne dabei zu gemütlich zu werden. Planbar als quadratische Besprechungsinsel, als zonierende Bank oder stilgebender Solitär bietet Talkline unzählige Gestaltungsmöglichkeiten. Die Hochbank ist vor allem für Cafeterien eine praktische Lösung. Die Elemente lassen sich wandorientiert planen, so werden selbst Nischen optimal genutzt. Die hohe Rückenlehne ist akustisch wirksam, reduziert den Nachhall und sorgt für eine angenehme Geräuschkulisse. Einer mehr? Der Hocker ergänzt die Serie funktional und optisch perfekt. Dank seiner Rollen kann er schnell hervorgeholt werden, für spontane Gespräche oder als praktische Ablage.

www.februe.de | © Februü 2024 | Version 1.1

Oberflächen und Farben dienen nur der Orientierung und sind nicht farbverbindlich.
Technische Änderungen vorbehalten. Für Druckfehler wird keine Haftung übernommen.

Februü
OFFICE meets INTERIOR

Technische Daten

Größen

Sitzhöhe	460 mm, Hochbank 760 mm

Ausstattung

Sitzkomfort	Sitze bestehen aus Wellenfeder und Federkern
Fixierung der Module	Schlüssellochverbindung

Zubehör

Hocker	inkl. Gleiter und Griffschlaufe

Materialien & Farben

Bezug Sitz, Rücken, Kopf & Rückwand	Alle Februü Stoffe und Kunstledersortiment
Korpus Podest	Alle Februü Dekore sowie Trend und Trend Nature
Fußstange Podest	Edelstahl
Unterkonstruktion	Holzwerkstoffe mit Schaum belegt
Sitz	Schaum N-4060 - 4 cm dick
Rückenlehne	Schaum N-4060 - 3 cm dick
Rahmen	Schaum N-4060 - 1 cm dick
Unterseite	Trikotstoff verkleidet, non-visible fabric Ref: G070A1U00 70 g/m2 natural
Rückwand	Stoff bezogen, abnehmbar

www.februe.de | © Februü 2024 | Version 1.1

Ausführungen & Dimensionen

Alle abgebildeten Elementbreiten in jeweils angegebener Modulhöhe erhältlich.

Talkline

1120 mm Höhe
(Sitzelemente inkl. Rückwand)

Breite:	**600 mm** **1-Sitzer**	**900 mm** **1,5-Sitzer**	**1200 mm** **2-Sitzer**	**900x900 mm** **Eckmodul**

1470 mm Höhe
(Sitzelemente inkl. Rückwand)

Breite:	**600 mm** **1-Sitzer**	**900 mm** **1,5-Sitzer**	**1200 mm** **2-Sitzer**	**900x900 mm** **Eckmodul**

Talkline Hocker

Maße (B x H x T):
450 x 450 x 450 mm

Materialien und Farben
Sitz und Vorderseite:
Alle Februü Stoffe und Kunstledersortiment
(Sitz nicht als Limited Edition)

Schlaufe: Anilin-, Leder- und Kunstledersortiment

Oberflächen und Farben dienen nur der Orientierung und sind nicht farbverbindlich.
Technische Änderungen vorbehalten. Für Druckfehler wird keine Haftung übernommen.

Februü
OFFICE meets INTERIOR

Talkline Hochbank

1520 mm Höhe
(Sitzelemente inkl. Rückwand und Podest)

Breite:	**900 mm** **1,5-Sitzer**	**1200 mm** **2-Sitzer**	**1200 mm** **2-Sitzer** Aufteilung: 2x600 mm	**1500 mm** **2,5-Sitzer** Aufteilung: 1 x 600 mm + 1 x 900 mm	**1500 mm** **2,5-Sitzer** Aufteilung: 1 x 900 mm + 1 x 600 mm

500 mm Höhe
(Podest ohne Sitzelemente)

Breite:	**900 mm** **1,5-Sitzer**	**1200 mm** **2-Sitzer**	**1500 mm** **2,5-Sitzer**

1020 mm Höhe
(Einzelsitzelemente für Hochbank inkl. Rückwand ohne Podest)

Breite:	**600 mm** **1,5-Sitzer**	**900 mm** **2-Sitzer**	**1200 mm** **2,5-Sitzer**

1375 mm Höhe
(Einzelsitzelemente für Hochbank inkl. Rückwand ohne Podest)

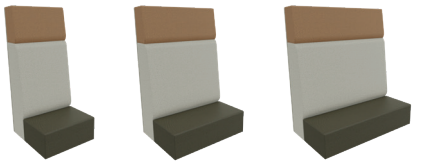

Breite:	**600 mm** **1,5-Sitzer**	**900 mm** **2-Sitzer**	**1200 mm** **2,5-Sitzer**

www.februe.de | © Februe 2024 | Version 1.1

Oberflächen und Farben dienen nur der Orientierung und sind nicht farbverbindlich.
Technische Änderungen vorbehalten. Für Druckfehler wird keine Haftung übernommen.

Fixierung der Module

www.februe.de | © Februü 2024 | Version 1.1

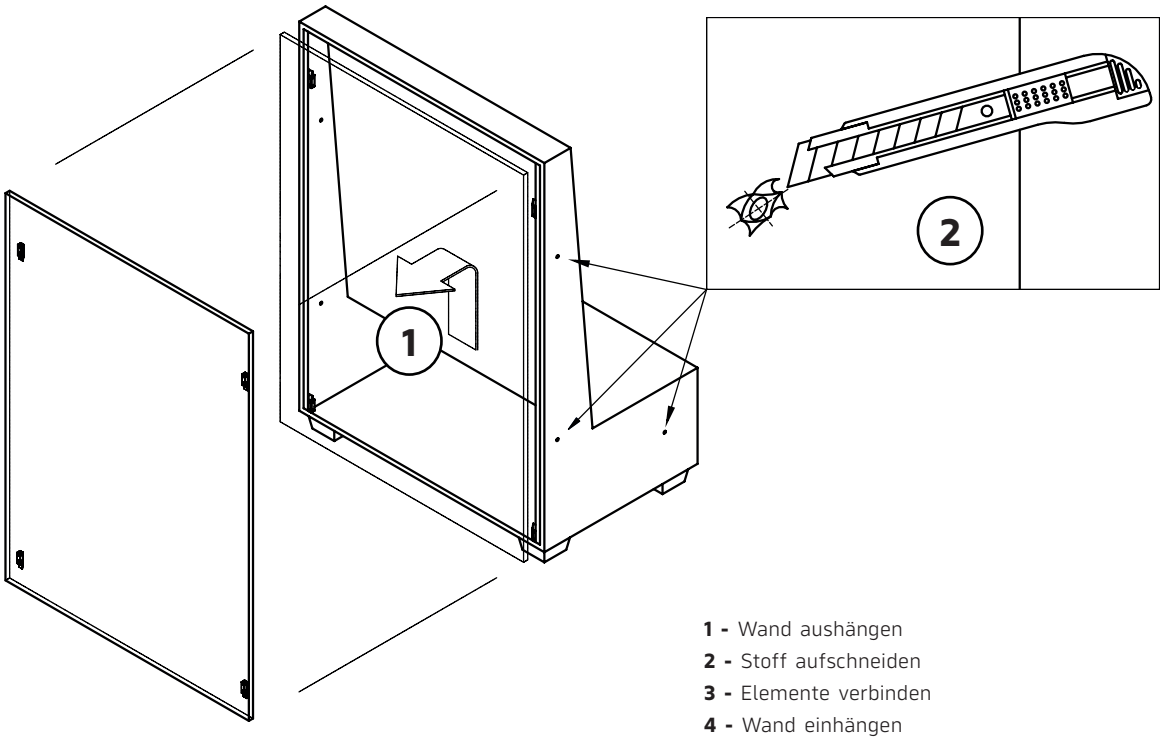

1 - Wand aushängen
2 - Stoff aufschneiden
3 - Elemente verbinden
4 - Wand einhängen

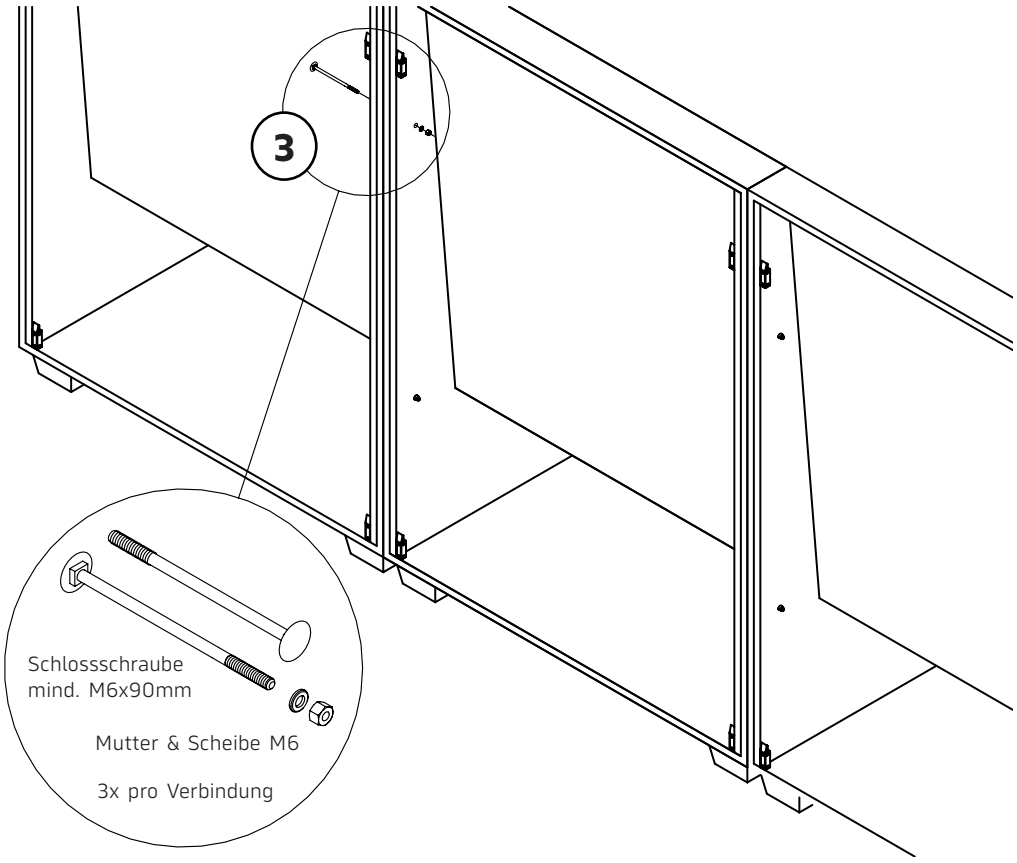

Oberflächen und Farben dienen nur der Orientierung und sind nicht farbverbindlich.
Technische Änderungen vorbehalten. Für Druckfehler wird keine Haftung übernommen.

Februü
OFFICE meets INTERIOR