Screen

Open Space Büros haben viele Vorteile. Trotz kommunikativer Arbeitsatmosphäre benötigen die offenen Strukturen Rückzugsmöglichkeiten für konzentriertes Arbeiten. Flexibel positionierbare Stellwände sind die ideale Lösung. Screen ist hochwertiger Sichtschutz und akustisch wirksame Stellwand in einem. So lassen sich Büroräume schnell und einfach zonieren. Durch hochwertige Klett-Elemente können die Trennwände mit wenigen Handgriffen zu einer Gruppe verbunden werden. Ob schlichter Bezug oder farbliches Highlight: Screen sorgt dank einer großen Auswahl an Stoffen und Farben für eine Extraportion Wohnlichkeit im Office. Und auch für den Einzel- oder Doppelarbeitsplatz ist Screen die perfekte Lösung. Schnell montiert ist das praktische Add-on nicht nur ein schicker Sichtschutz, sondern optimiert obendrein die Sprachverständlichkeit.

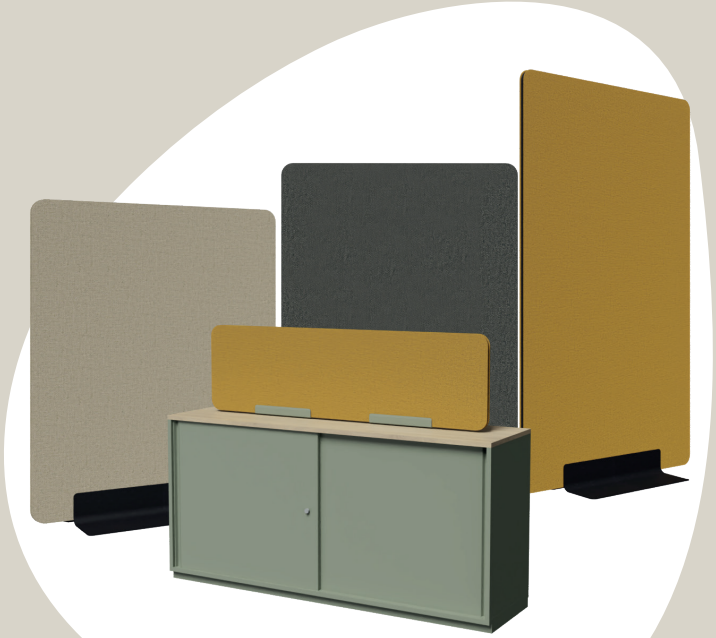

Ein Trennwandsystem für flexible Raumstrukturen

Oberflächen und Farben dienen nur der Orientierung und sind nicht farbverbindlich.
Technische Änderungen vorbehalten. Für Druckfehler wird keine Haftung übernommen.

Februe
OFFICE meets INTERIOR

www.februe.de | © Februe 2024 | Version 1.1

Technische Daten

Größen

Stärke	30 mm
Plattenradius	50 mm

Ausstattung

Füße	Schmal 80 x 380 x 130 mm (BxTxH) Breit 700 x 380 x 130 mm (BxTxH)
Desk Längs Halter	300 mm (B)

Materialien & Farben

Stoff	Alle Februü Stoffe inkl. Limited Edition
Keder	Filz in Schwarz, Taubengrau, Lind und Bordeaux
Gestellfarben	Alle Farben der Februü Standard Kollektion und Februü Design Edition

Zubehör

Klett-Verbinder	Zweiteilig für Wandelemente
Monitorhalter	Zum Aufstecken (Nicht für Akustik geeignet!)
Bildschirmadapter	Für Monitorhalter

Ausführungen & Dimensionen

Alle abgebildeten Elemente können als normale oder akustisch wirksame Version ausgewählt werden.

Wandelemente & Akustik Wandelemente

Alle Ausführungen mit einteiligem (Beispiel 1200mm Breite) oder zweiteiligem Fuß (Beispiel 1000mm Breite)

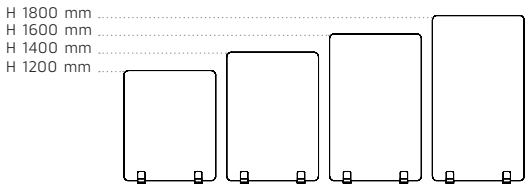

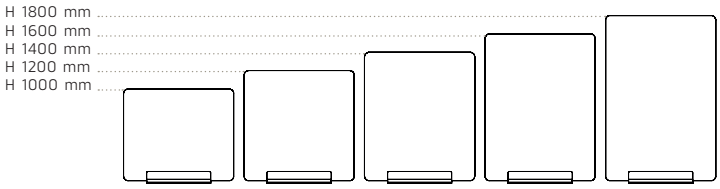

Breiten: **1000mm** **1200mm**

Schrankaufsatz & Akustik-Schrankaufsatz für Stauraumsystem E-Line

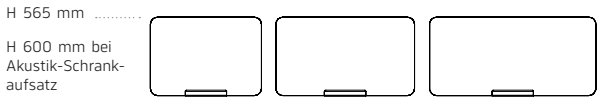

Breiten: **800mm** **1000mm** **1200mm**

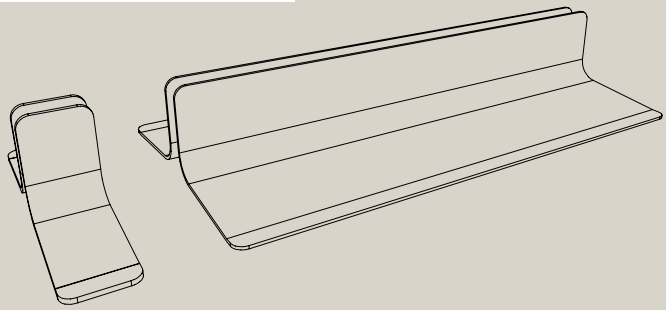

Oberflächen und Farben dienen nur der Orientierung und sind nicht farbverbindlich.
Technische Änderungen vorbehalten. Für Druckfehler wird keine Haftung übernommen.

www.februe.de | © Februü 2024 | Version 1.1

Februü
OFFICE meets INTERIOR

Ausführungen & Dimensionen

Alle abgebildeten Elemente können als normale oder akustisch wirksame Version ausgewählt werden.

Tischaufsatz & Akustik-Tischaufsatz

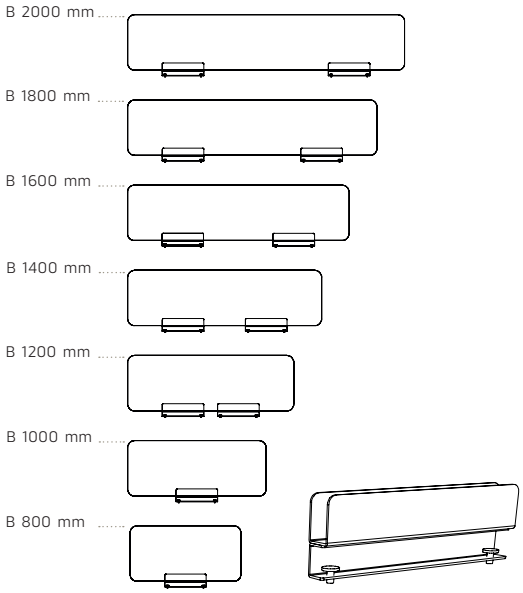

Höhen: **400mm**

Schrankaufsatz & Akustik-Schrankaufsatz

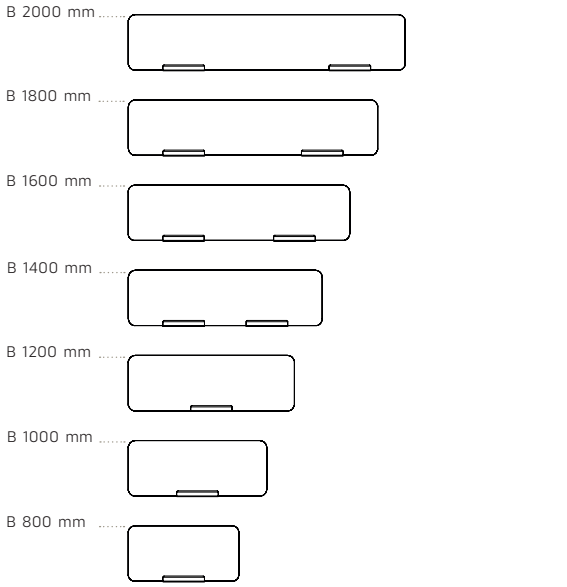

Höhen: **400mm**

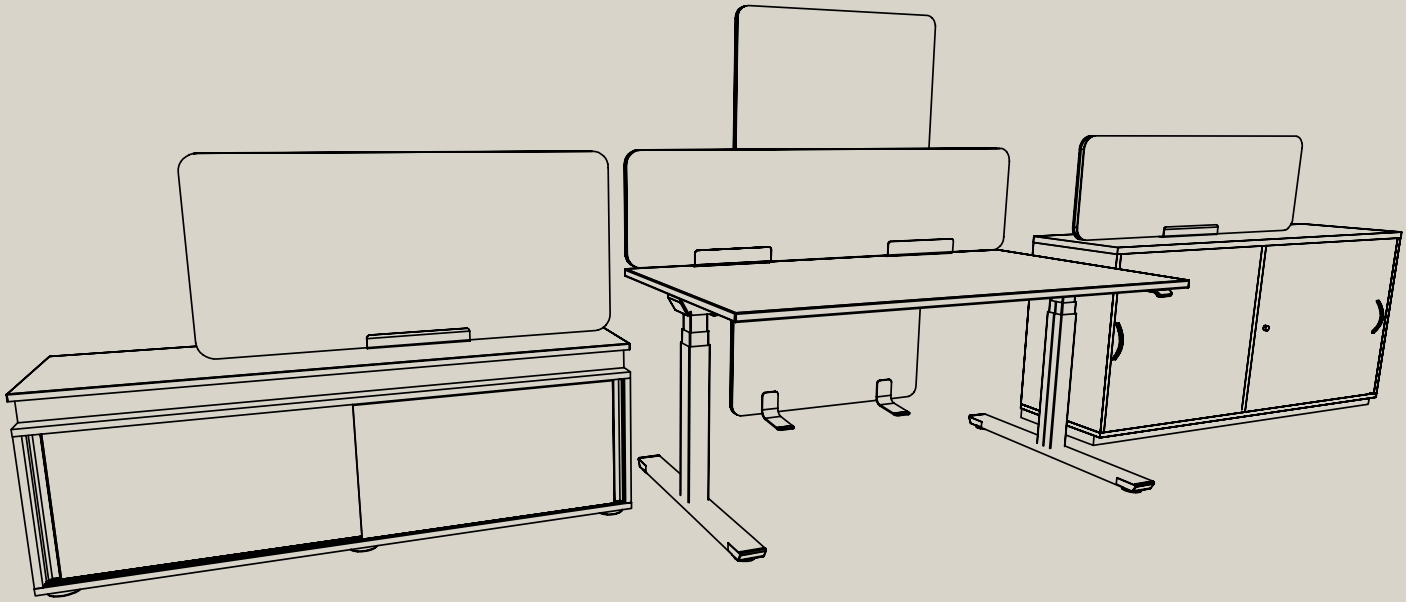

Oberflächen und Farben dienen nur der Orientierung und sind nicht farbverbindlich.
Technische Änderungen vorbehalten. Für Druckfehler wird keine Haftung übernommen.

Februü
OFFICE meets INTERIOR

www.februe.de | © Februü 2024 | Version 1.1