Cube

Unaufdringlich und zugleich facettenreich. Cube ist ein Allroundtalent in jedem Unternehmen. Funktional und flexibel lässt sich Cube an jede Situation anpassen.

Cube ist in vielen Größen und Formen erhältlich. Mit seinen verschiedenen Konfigurationsmöglichkeiten bietet er vielfältige Einsatzmöglichkeiten. So lässt er sich als Schreibtisch im Einzelbüro genauso gut verwenden wie als Konferenztisch. Mit einer Vielzahl variabler Ausstattungsmöglichkeiten bietet Cube ein hohes Maß an Individualisierbarkeit. Ein Tisch so besonders wie unkompliziert.

www.februe.de | © Februü 2024 | Version 1.0

Oberflächen und Farben dienen nur der Orientierung und sind nicht farbverbindlich.
Technische Änderungen vorbehalten. Für Druckfehler wird keine Haftung übernommen.

Februü
OFFICE meets INTERIOR

Technische Daten

Schreibtische

Größen

Höhe	680 - 860 mm
Tischplatten	19 & 25 mm

Ausstattung

Tischplatte	Optional mit Aussparung / Kontur an der Rückseite als Kabeldurchführung
Füße	höhenverstellbar von 680 - 860 mm Kunststoff schwarz
Säulen	Quadratsäule 50 / 50 mm Rundsäule 60 mm
Kabelwanne	ab 1400 mm Tischbreite optional fest oder klappbar
Rückwandblende	Dekor, Screen oder Plexiglas

Konferenztische

Größen

Höhe	750 mm
Tischplatten	19 & 25 mm

Ausstattung

Füße	Kunststoff schwarz
Säulen	Quadratsäule 50 / 50 mm Rundsäule 60 mm

Elektrifizierung

Combox	ComBox 2-fach ohne Bürste ComBox 3-fach mit Bürste ComBox 4-fach mit Bürste horizontal oder vertikal einzusetzen

Materialien & Farben

Plattenfarbe	Alle Febrü Dekore, Linoleum und Febrü Handmade Melaminharz-direktbeschichtet nach DIN 68765
Kante	passend zum Dekor mit 3 mm PP-Kante (Polypropylen) im Laser-Tec-Verfahren
Gestell- & Säulenfarbe	Alle Farben der Febrü Standard Kollektion und Febrü Design Edition (ausgenommen Edelstahl und verchromt)
Kabelwannen	Alle Farben der Febrü Standard Kollektion und Febrü Design Edition

www.februe.de | © Febrü 2024 | Version 1.0

Oberflächen und Farben dienen nur der Orientierung und sind nicht farbverbindlich.
Technische Änderungen vorbehalten. Für Druckfehler wird keine Haftung übernommen.

Febrü
OFFICE meets INTERIOR

Ausführungen & Dimensionen

Arbeitsplatz Tisch

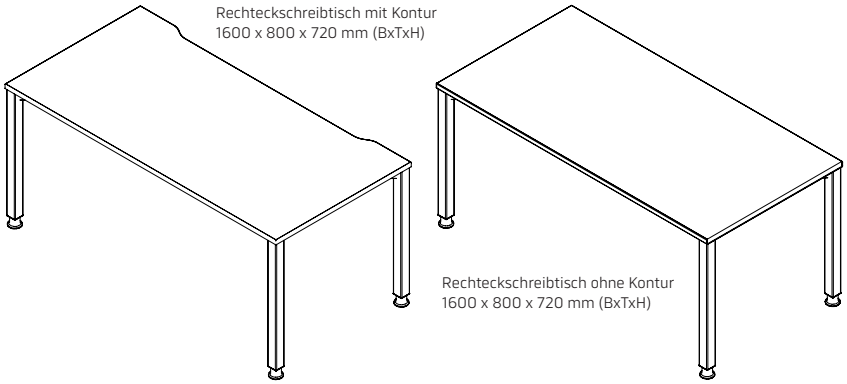

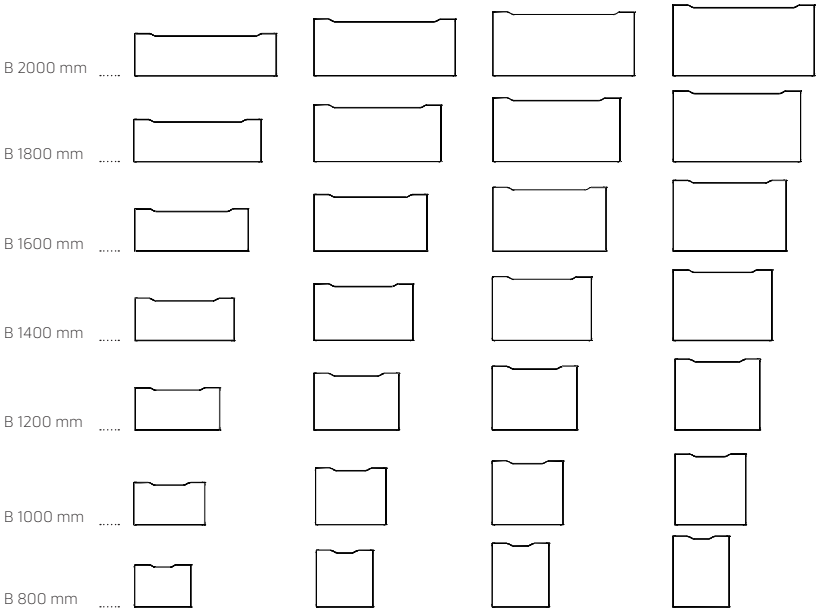

Tiefe:	600 mm	800 mm	900 mm	1000 mm

Arbeitsplatz Rückwandblende

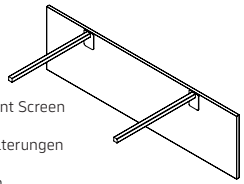

Dekor
Plexiglas
Akustik-Element Screen

inkl. 2 Tischhalterungen

Höhe: 400 mm
Breite: 1000, 1200, 1400, 1600, 1800 mm

Arbeitsplatz Anbauelemente 90°

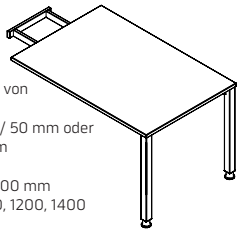

zum Anbau links
oder rechts
Höhenverstellbar von
680 - 860 mm
Quadratsäule 50 / 50 mm oder
Rundsäule 60 mm

Tiefe: 600 oder 800 mm
Länge: 800, 1000, 1200, 1400
oder 1600 mm

Arbeitsplatz Kreisanbauplatte 3/4 Kreis

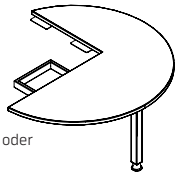

Asymmetrisch
1200 mm Durchmesser
Höhenverstellbar von
680 - 860 mm
Quadratsäule 50 / 50 mm oder
Rundsäule 60 mm

Kein Trend / -nature oder 19 mm
Plattenstärke möglich!

Arbeitsplatz Anbauplatte Halbrund

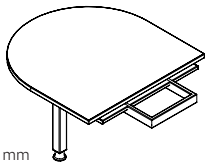

1 Säule
Höhenverstellbar von
680 - 860 mm
Quadratsäule 50 / 50 mm
oder Rundsäule 60 mm

Tiefe: 800 mm
Breite: 400 oder 800 mm

Arbeitsplatz Anbauplatte zum besucherseitigen Anbau

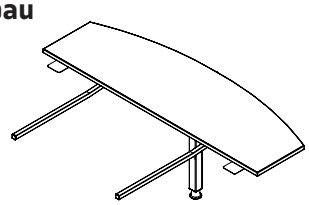

1 Säule
längs oder quer
Höhenverstellbar von 680 - 860 mm
Quadratsäule 50 / 50 mm oder Rundsäule 60 mm

Tiefe: 800 mm
Breite: 1600, 1800 oder 2000 mm

Arbeitsplatz Anbauplatte Tropfenform

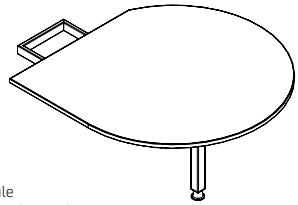

1 Säule
Links oder Rechts
Höhenverstellbar von 680 - 860 mm
Quadratsäule 50 / 50 mm oder Rundsäule 60 mm

Durchmesser 1150 mm

www.februe.de | © Februü 2024 | Version 1.0

Oberflächen und Farben dienen nur der Orientierung und sind nicht farbverbindlich.
Technische Änderungen vorbehalten. Für Druckfehler wird keine Haftung übernommen.

Februü
OFFICE meets INTERIOR

Ausführungen & Dimensionen

Arbeitsplatz Zubehör

Move Monitorhalter
Höhe: 405 oder 520 mm
höhenverstellbar von 300-420 mm
Für Screen Desk oder ohne Stellwand-kombination

Ausschließlich für Bildschirmadapter!

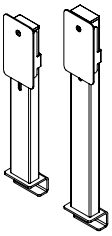

CPU Halterung verstellbar
CPU Maße max.
Breite: 80-220 mm
Höhe: 310-530 mm
Plattenstärke: 25,0

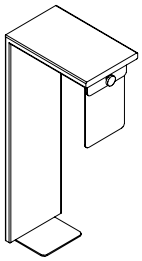

Flexible Kabelzuführung (Kabelspirale)
schwarz oder weißaluminium

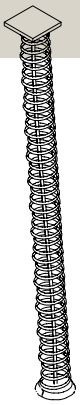

3-fach Steckschiene

Einspeisleitung 3000 mm
Einspeisleitung 5000 mm

Konferenztisch

* Anzahl der Sitzplätze (SP) bei einer Konferenzlösung auf Basis von 800 mm benötigtem Platz: Breite + Tiefe

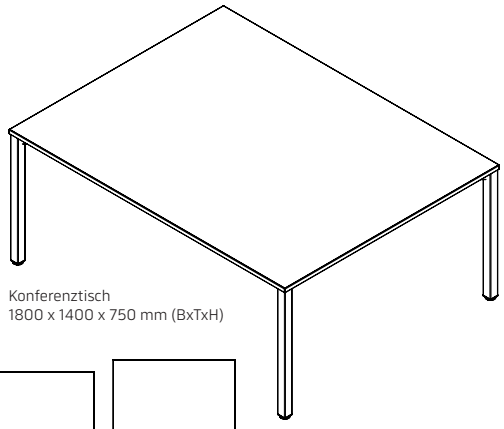

Konferenztisch
1800 x 1400 x 750 mm (BxTxH)

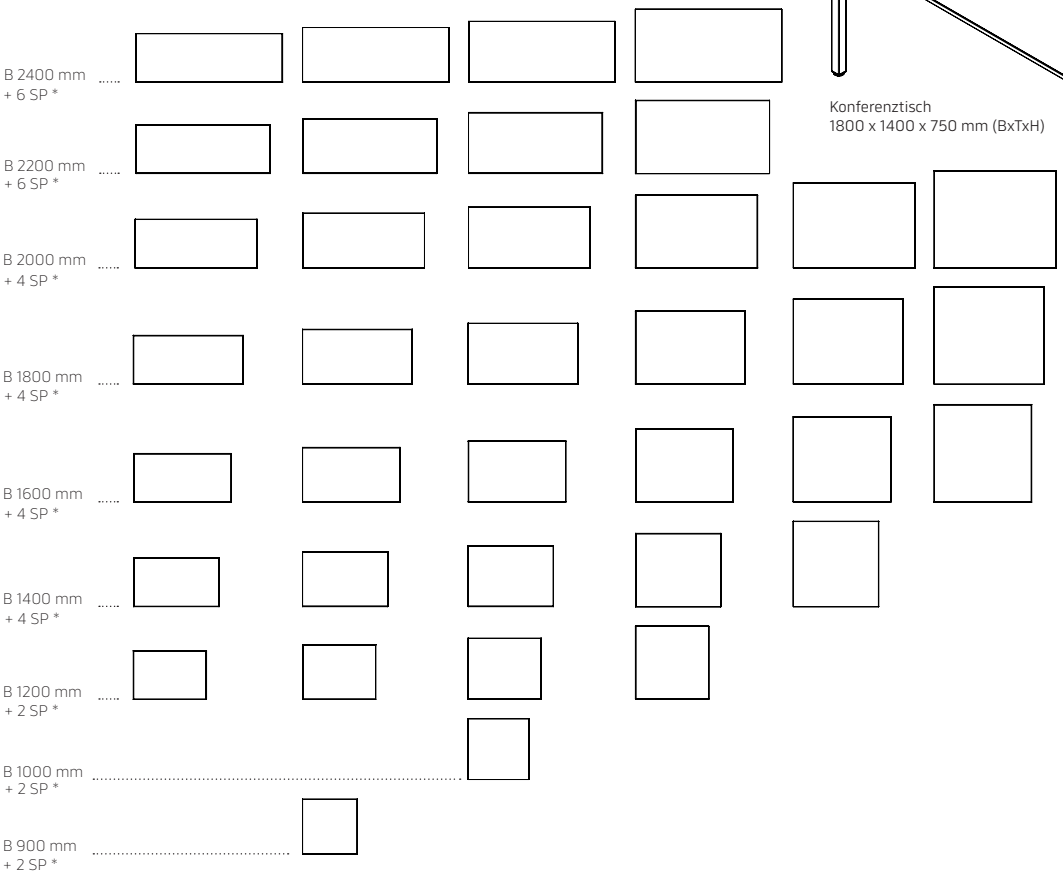

www.februe.de | © Februü 2024 | Version 1.0

Oberflächen und Farben dienen nur der Orientierung und sind nicht farbverbindlich.
Technische Änderungen vorbehalten. Für Druckfehler wird keine Haftung übernommen.

Februü
OFFICE meets INTERIOR

Ausführungen & Dimensionen

Konferenz Stehtisch

Höhe: 1050 mm
Quadratsäule 50 x 50 mm oder Rundsäule
60 mm jeweils mit Fußtritt

Stehkonferenztisch mit
Cube Medienboard
1800 x 1400 x 63 mm (HxBxT)
Kabelauslass auf der Rückseite
auf Gleitern
Innenseite ausprägbar: Dekor
Plattenfarbe außen: Dekore, trend
Dekor, trend Nature

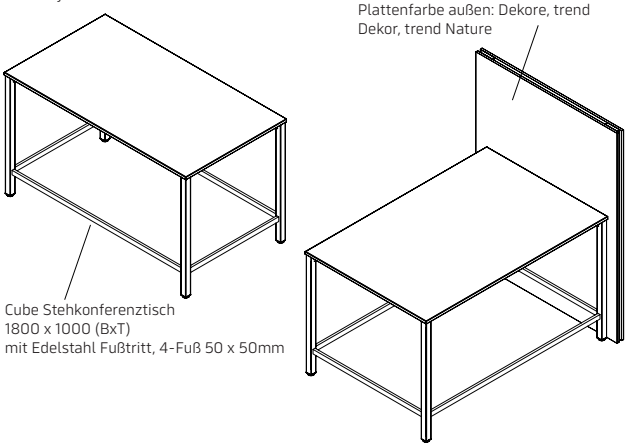

Cube Stehkonferenztisch
1800 x 1000 (BxT)
mit Edelstahl Fußtritt, 4-Fuß 50 x 50mm

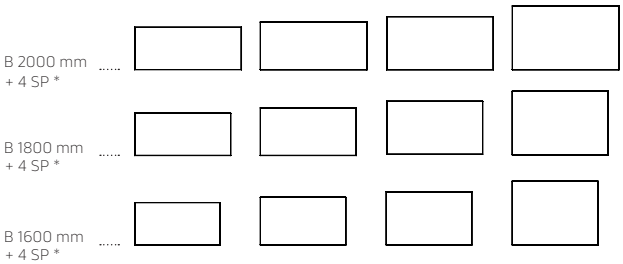

Tiefe:	**800 mm** + 2 SP *	**900 mm** + 2 SP *	**1000 mm** + 2 SP *	**1200 mm** + 2 SP *

* Anzahl der Stehplätze (SP) bei einer Stehtischlösung auf Basis von 800 mm benötigtem Platz: Breite + Tiefe

Konferenz Tisch mit Mittelsäule

Platte optional mit gerundeten
Ecken R100 mm
Säulenfarbe schwarz
Höhe ohne EMHV: 750 mm
EMHV inkl. DPT Schalter, Höhen-
verstellbereich 750 - 1248 mm

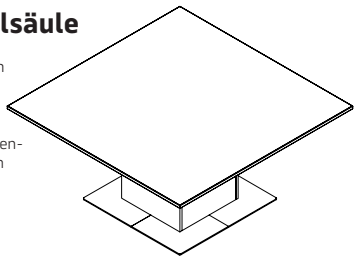

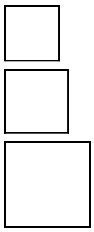

Mittelsäule fest oder EMHV

1200 x 1200 mm
Tellerfuß 700 x 700 x 8 mm (BxTxH) 1-teilig
4 Sitzplätze*

1400 x 1400 mm
Tellerfuß 800 x 800 x 8 mm (BxTxH) 2-teilig
4 Sitzplätze*

1600 x 1600 mm
Tellerfuß 900 x 900 x 8 mm (BxTxH) 2-teilig
8 Sitzplätze*

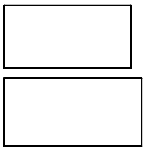

Mittelsäule fest

2400 x 1200 mm
Tellerfuß 1800 x 600 x 8 mm (BxTxH) 4-teilig
8 Sitzplätze*

2600 x 1300 mm
Tellerfuß 2000 x 700 x 8 mm (BxTxH) 4-teilig
8 Sitzplätze*

* Anzahl der Sitzplätze bei einer Konferenzlösung auf Basis von 800mm benötigtem Platz: Breite + Tiefe

Konferenztisch Zubehör

Combox
2-fach ohne Bürste
2-fach mit Bürste
3-fach mit Bürste
4-fach mit Bürste

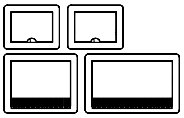

horizontal oder vertikal einzusetzen
inkl. 4 Schrauben Senkkopf 3 x 13 mm

Optional diverse Anschlusskabel und Einsätze wie
z. B. HDMI, RJ45, USB etc.

Ein Einsatz (auf der Mittelachse des Tisches) ist
abhängig von der Unterkonstruktion.

www.februe.de | © Februü 2024 | Version 1.0

Oberflächen und Farben dienen nur der Orientierung und sind nicht farbverbindlich.
Technische Änderungen vorbehalten. Für Druckfehler wird keine Haftung übernommen.