Basics

Morgens eine Besprechung und mittags Lunch, am Nachmittag eine intensive Schulung oder Präsentation? Wenn wenig Raum zur Verfügung steht, müssen Möbel eine Menge leisten. Die multifunktional einsetzbare Tischserie Basics ist ideal für viele Gelegenheiten. Ob mit einem 4-Fuß-Gestell, höhenverstellbar, klappbar oder als Stehtisch mit oder ohne Rollen: Entwerfen Sie aus der Fülle an Möglichkeiten Ihre persönliche Tischkollektion. Das stilreine und geradlinige Design aus soliden, strapazierfähigen Materialien lässt Raum für Kreativität und unterstreicht moderne Innenarchitekturen. Dunkles Linoleum, klassisches Weiß, moderner Salbeiton: Die Auswahl an Dekoren und Farben ist so groß wie die Einsatzmöglichkeiten dieses vielseitigen Tischprogramms.

Oberflächen und Farben dienen nur der Orientierung und sind nicht farbverbindlich.
Technische Änderungen vorbehalten. Für Druckfehler wird keine Haftung übernommen.

www.februe.de | © Februü 2023 | Version 1.1

Februü
OFFICE meets INTERIOR

Technische Daten

Maßangaben

Höhe Schreibtische	750 mm
Höhenversellungen	720–1140 mm bei Typ 6 & 7
Stapelhöhe incl.Stapelschutz	Typ 3 - 100 mm Typ 3.1 - 116 mm Typ 4 - 100 mm
Plattenstärke	25 mm

Ausstattung

Stapelschutz	Typ 3, 3.1 & 4

Materialien & Farben

Tischplatten	Alle Dekore der Febrü Standard Kollektion
Gestell & Rahmen	Alle Metall-Farben der Febrü Standard Kollektion und Febrü Design Edition, ausgenommen Lasur

Mehrschicht-Feinspanplatte mit Melaminharz-Direktbeschichtung nach DIN 68765, 3 mm PP-Kante (Polypropylen) im LaserTec-Verfahren.

Zubehör

Tisch-Transportwagen	schwarz verstellbar von 1200–1900 mm

Ausführungen & Dimensionen

Besprechungstisch Typ 1

Rechteck und Trapez
Bodenausgleichsschrauben 10 mm
Stahlrahmen umlaufen 20 x 40 mm
Säulen aus Quadratrohr 30 x 30 mm
3-Eck-Rohr bei Trapeztischen

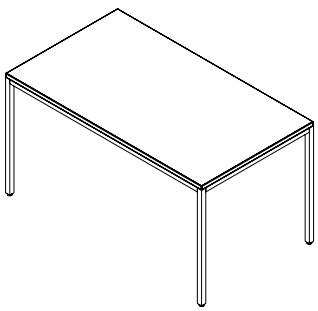

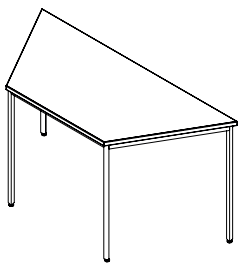

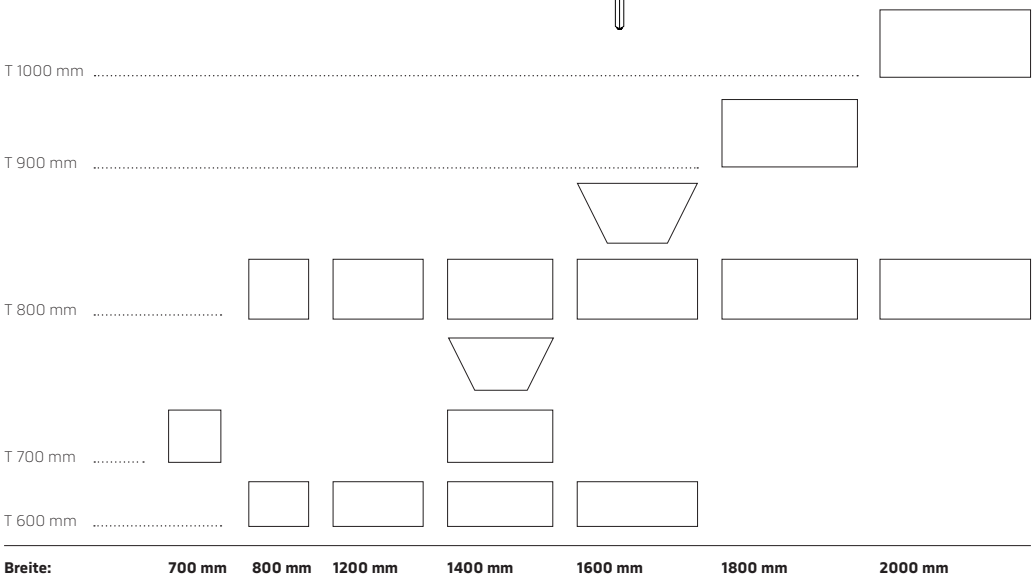

Oberflächen und Farben dienen nur der Orientierung und sind nicht farbverbindlich.
Technische Änderungen vorbehalten. Für Druckfehler wird keine Haftung übernommen.

www.februe.de | © Febrü 2023 | Version 1.1

Febrü
OFFICE meets INTERIOR

Ausführungen & Dimensionen

www.februe.de | © Februü 2023 | Version 1.1

Besprechungstisch Typ 2

Rundsäule 60 mm - ab Durchmesser 1000 mm Rundsäule 100 mm, Tellerfuß variiert im Durchmesser je nach Größe

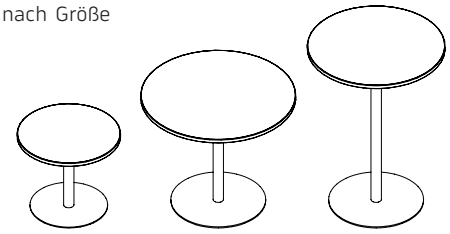

Ø 1000 mm		○	
Ø 900 mm		○	
Ø 800 mm		○	○
Ø 600 mm	○	○	○
Höhe:	**500 mm**	**750 mm**	**1100 mm**

Besprechungstisch Typ 3 & 3.1

Rechteck Klapptisch

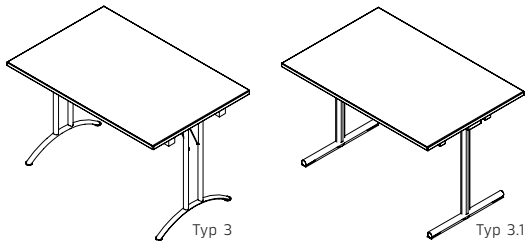

Typ 3			
T 800 mm	☐	☐	☐
T 700 mm		☐	
Typ 3.1			
T 800 mm	☐	☐	☐
T 700 mm	☐	☐	☐
Breite:	**1200 mm**	**1400 mm**	**1600 mm**

Besprechungstisch Typ 4

Klapptisch Vierfuß / U-Rahmen-Gestell
Rundrohr 30 mm

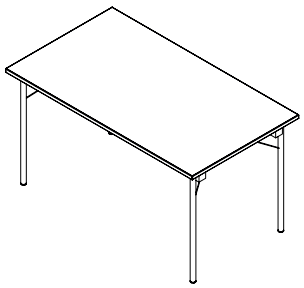

T 800 mm	☐	☐	☐
T 700 mm		☐	
Breite:	**1200 mm**	**1400 mm**	**1600 mm**

Besprechungstisch Typ 5

Klapptische mit T-Fuß-Gestell auf Rollen
Die Platte wird über einen Spezialbeschlag an das Gestell geklappt

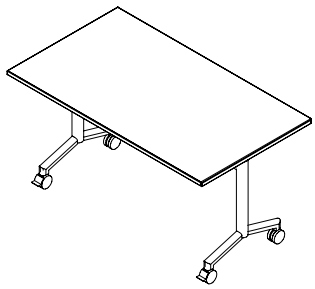

T 800 mm	☐	☐	☐
T 700 mm	☐	☐	☐
Breite:	**1200 mm**	**1400 mm**	**1600 mm**

Oberflächen und Farben dienen nur der Orientierung und sind nicht farbverbindlich.
Technische Änderungen vorbehalten. Für Druckfehler wird keine Haftung übernommen.

Februü
OFFICE meets INTERIOR

Ausführungen & Dimensionen

www.februe.de | © Februü 2023 | Version 1.1

Besprechungstisch Typ 6

Sitz- / Stehtische Rund federunterstützte Höhenverstellung von 720–1140 mm
Wahlweise mit Fußauslegern und Rollen / Gleitern oder mit Tellerfuß

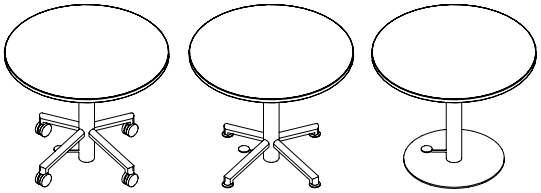

mit 4 Rollen | mit 4 Gleitern | mit Tellerfuß

Ø 1000 mm .....

Ø 900 mm .....

Besprechungstisch Typ 7

Rechteckig mit Tellerfuß oder höhenverstellbar auf Rollen

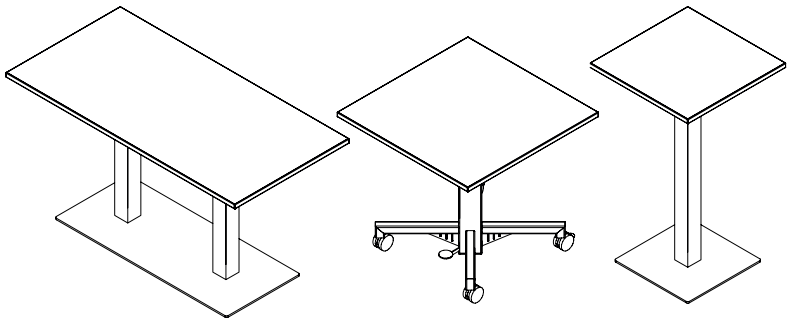

T 900 mm ..... 1 Säule oder höhenverstellbar 720–1140 mm mit 4 Rollen ..... | .....

T 800 mm ..... 1 Säule oder höhenverstellbar 720–1140 mm mit 4 Rollen ..... | .....

T 700 mm ..... | .....

T 600 mm ..... | .....

Breite:	800 mm	900 mm	1200 mm	1400 mm	600 mm	700 mm	800 mm	900 mm	1200 mm	1400 mm
	H 750 mm	H 750 mm	H 750 mm 2 Säulen	H 750 mm 2 Säulen	H 1050 mm	H 1050 mm	H 1050 mm	H 1050 mm	H 1050 mm 2 Säulen	H 1050 mm 2 Säulen

Oberflächen und Farben dienen nur der Orientierung und sind nicht farbverbindlich.
Technische Änderungen vorbehalten. Für Druckfehler wird keine Haftung übernommen.

Februü
OFFICE meets INTERIOR