FlexTray

Als Ablage während eines gemütlichen Kaffees mit KollegInnen oder als Sidekick während einer kurzen Präsentation: FlexTray hat die perfekte Höhe (fest oder verstellbar) für vielfältige Einsatzbereiche und wird zum beliebten Begleiter im agilen Büroalltag. Kurz etwas abstellen, bequem sitzend eine Mail formulieren oder flott den Raum wechseln, wenn es mal zu trubelig wird. Mit FlexTray wird all dies möglich.

Der quadratische Tisch bietet dabei ausreichend Platz für einen Laptop und die wichtigsten Utensilien. Stifte, das Handy oder auch kleine Naschereien lassen sich in der optionalen Formvliesbox verstauen. Dabei kann der Geniestreich zum Hinterherziehen frei nach optischen Vorlieben konfiguriert werden. Schicke Dekore sowie eine große Farbpalette machen es möglich dieses innovative Office-Möbel an die CI Ihres Unternehmens anzupassen.

Einfach mitnehmen, positionieren, loslegen

Oberflächen und Farben dienen nur der Orientierung und sind nicht farbverbindlich.
Technische Änderungen vorbehalten. Für Druckfehler wird keine Haftung übernommen.

Februü
OFFICE meets INTERIOR

www.februe.de | © Februü 2024 | Version 1.2

Technische Daten

Merkmale

Tischplatte	550 x 550 mm, abgerundete Ecken mit Radius R100
Höhen	Feste Säule: 720 mm Säule manuelle Höhenverstellung: 530 – 780 mm
Griffhöhe	172 mm von der Tischplatte

Maximale Belastung 10 Kg

Materialien & Farben

Platten	Alle Febrü Dekore (Maserverlauf horizontal) inkl. Febrü Handmade und Linoleum
Säulen höhenverstellbar	Schwarz und Weiß
Säulen fest	Alle Farben der Febrü Standard Kollektion und Febrü Design Edition
Bodenplatte	Alle Farben der Febrü Standard Kollektion und Febrü Design Edition
Griff	Alle Farben der Febrü Standard Kollektion und Febrü Design Edition

www.februe.de | © Febrü 2024 | Version 1.2

Ausführungen und Dimensionen

Höhenangaben

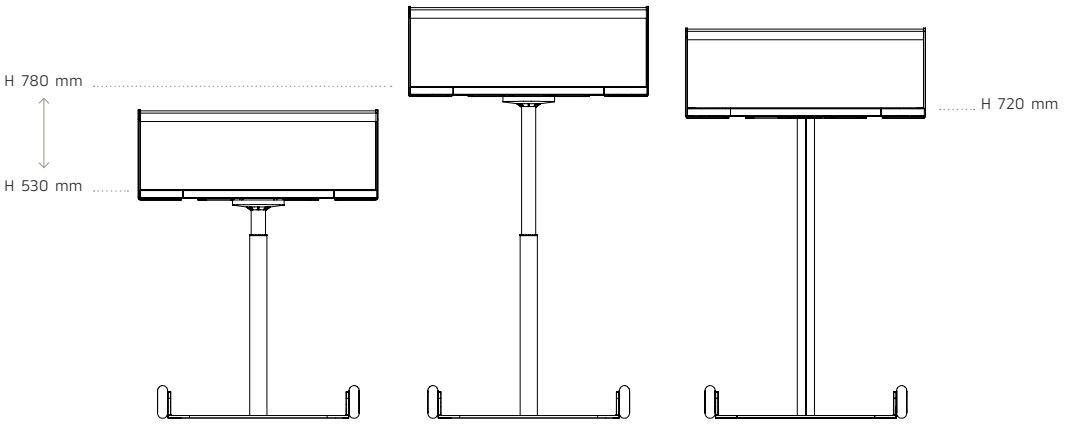

Variante:	Manuelle Höhenverstellung	Feste Höhe

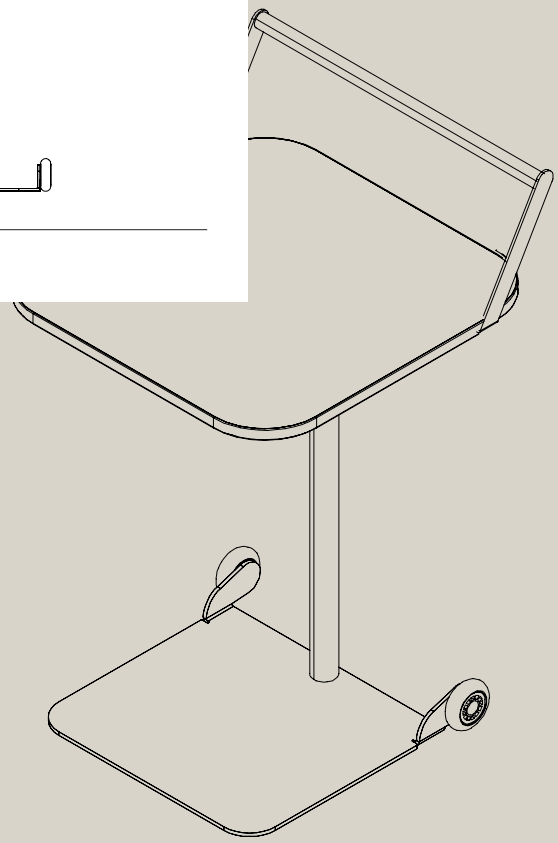

Oberflächen und Farben dienen nur der Orientierung und sind nicht farbverbindlich.
Technische Änderungen vorbehalten. Für Druckfehler wird keine Haftung übernommen.

Febrü
OFFICE meets INTERIOR