Februü

MONTAGEANLEITUNG
INSTALLATION INSTRUCTIONS

FLEXBAR

AUCH ONLINE
VERFÜGBAR

Sicherheitshinweise
Safety Instructions

Die Sicherheitshinweise sind unbedingt zu beachten! Wird das System unsachgemäß betrieben, können Gefahren für Personen und Sachgegenstände entstehen! Garantie kann nur für bestimmungsgemäßen Gebrauch gewährt werden.

Eine sichere Nutzung des Systems ist nur möglich, wenn die Bedienungsanleitung komplett gelesen und die Anweisungen vollständig beachtet werden.
Die Nichtbeachtung von Anweisungen, die mit einem „ACHTUNG"-Symbol markiert sind, kann zu erheblichen Schäden am System führen.

Personen, die nicht die nötige Erfahrung oder ausreichend Kenntnis von dem Produkt/den Produkten haben, dürfen diese nicht benutzen. Dieses Möbel kann von Kindern ab 8 Jahren und darüber sowie von Personen mit verringerten physischen, sensorischen oder mentalen Fähigkeiten oder Mangel an Erfahrung und Wissen benutzt werden, wenn sie beaufsichtigt oder bezüglich des sicheren Gebrauchs des Möbels unterwiesen wurden und die daraus resultierenden Gefahren verstehen.
Kinder dürfen nicht mit dem Möbel spielen.
Reinigung und Benutzerwartung dürfen nicht von Kindern ohne Beaufsichtigung durchgeführt werden.

Jeder, der das System anschließt, montiert und nutzt, muss Zugang zu dieser Bedienungsanleitung haben. Wenn das Produkt sichtbar beschädigt ist, darf es nicht installiert werden.

Achtung: Verwenden Sie ausschließlich die von uns mitgelieferten Komponenten und Teile, wie Rollen oder Beschläge.

Nutzen Sie ausschließlich die von uns mitgelieferten Bauteile, um Schäden am Produkt und damit einhergehende Verletzungen zu vermeiden.

Insofern elektrische Komponenten verbaut sind: Nutzen Sie ausschließlich die von uns gelieferten Komponenten, um Kurzschlüsse und Brandgefahr zu vermeiden.

Verwenden Sie die Möbelstücke nicht als Steighilfe oder Leiterersatz. Beim Sturz vom Möbelstück kann es zu schweren Verletzungen kommen.

Verwenden Sie die FlexBar nicht als Fortbewegungsmittel. Beim Sturz vom Möbelstück kann es zu schweren Verletzungen kommen.

Verschieben Sie die mobilen Möbel ausschließlich vorsichtig und aufmerksam. Es kann zu Beschädigungen oder Umstürzen kommen, wenn Sie unvorsichtig gegen Kanten fahren oder über Fußbodenleisten.

Lehnen Sie sich nicht gegen die Möbelstücke. Diese sind dafür nicht ausgelegt und können dementsprechend nachgeben und/oder umstürzen.

Nutzen Sie die Stellsicherung der Rollen, insofern Sie ein Möbelstück an einer Stelle fixieren möchten.

Halten Sie ausreichend Abstand zu anderen Möbelstücken. Andernfalls besteht Klemm- oder Quetschgefahr.

Die Montage des Produkts sollte ausschließlich durch autorisiertes Fachpersonal erfolgen. Bei etwaigen Arbeiten besteht Klemm- bzw Quetschgefahr.

Vor etwaigen Arbeiten trennen Sie das System vom Stromnetz und überprüfen Sie es auf Spannungsfreiheit.

Bestimmungsgemäße Verwendung:

- Die mobilen Möbel sind für die gewerbliche Nutzung als Büromöbel ausgelegt.
- Die Möbelstücke sind für die Benutzung durch Kinder ungeeignet.
- Die Möbelstücke sind nicht zur Nutzung als Leiterersatz oder Steighilfe vorgesehen.
- Die Möbelstücke sind nicht zur Nutzung als Fortbewegungsmittel vorgesehen.

Sicherheitshinweise
Safety Instructions

The safety instructions must be observed at all times! If the system is operated improperly, there is a risk of personal injury and damage to property! Warranty can only be granted for intended use.

Safe use of the system is only possible if the operating instructions are read completely and the instructions are followed in full; failure to follow instructions marked with an “ATTENTION” symbol may result in serious damage to the system.

Persons who do not have the necessary experience or sufficient knowledge of the product(s) must not use them.
This furniture can be used by children aged from 8 years and above and persons with reduced physical, sensory or mental capabilities or lack of experience and knowledge if they have been given supervision or instruction concerning use of the furniture in a safe way and understand the hazards involved.
Children must not play with the furniture.
Cleaning and user maintenance must not be carried out by children without supervision.

Anyone who connects, installs and uses the system must have access to these operating instructions. If the product is visibly damaged, it must not be installed.

Attention: Only use the components and parts supplied by us, such as castors or fittings.

Only use the components supplied by us in order to avoid damage to the product and associated injuries.

If electrical components are installed: Only use the components supplied by us to avoid short circuits and the risk of fire.

Do not use the furniture as a climbing aid or ladder replacement. Falling off the furniture can result in serious injuries.

Do not use the flexbar as a means of transport. Falling off the furniture can result in serious injuries.

Only move the mobile furniture carefully and attentively. Damage or overturning can occur if you drive carelessly against edges or over skirting boards.

Do not lean against the furniture. They are not designed for this and can therefore give way and/or fall over.

Use the locking mechanism on the castors if you want to fix a piece of furniture in one place.

Keep sufficient distance from other pieces of furniture. Otherwise there is a risk of pinching or crushing.

The product should only be installed by authorised specialist personnel. There is a risk of pinching or crushing during any work.

Before carrying out any work, disconnect the system from the power supply and check that it is voltage-free.

Intended use:

- The mobile furniture is designed for commercial use as office furniture.
- The furniture is not suitable for use by children.
- The furniture is not intended for use as a ladder replacement or climbing aid.
- The furniture is not intended for use as a means of transportation.

Produktinformation
Product information

A 4 x Beine
B 1 x Ablageplatte
C 1 x Griffrohr
D 2 x Seitenwinkel
E 2 x Verstärkungswinkel
(Nur bei Variante mit Blechwanne)
F 1 x Korpus oder 1-2 x Blechwanne
G 12 x Euroschraube Linsenkopf Kreuzschlitz
H 4 x M8 x 20 Inbus Senkkopfschraube
I 12 x M8 x 16 Inbus Linsenkopfschraube

Benötigtes Werkzeug:
5er Inbus

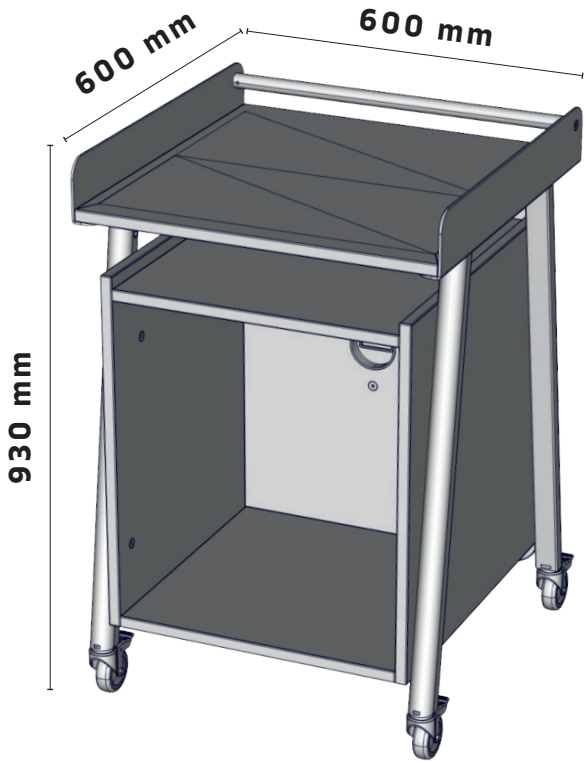

A 4 x legs
B 1 x shelf
C 1 x handle tube
D 2 x side brackets
E 2 x reinforcement brackets (only for version with sheet metal tray)
F 1 x carcass or 1-2 x sheet metal tray
G 12 x Euro screw pan head cross recess
H 4 x M8 x 20 Allen countersunk head screw
I 12 x M8 x 16 Allen pan head screw

Tools required:
5 mm Allen key

1.

Die Winkel und die Beine der FlexBar werden mit zwei M8 x 20 Inbus Senkkopfschrauben verschraubt. Dabei müssen die Gewindemuffen der Beine nach Innen zeigen.

The brackets and the legs of the FlexBar are screwed together with two M8 x 20 Allen countersunk screws. The threaded sockets on the legs must face inwards.

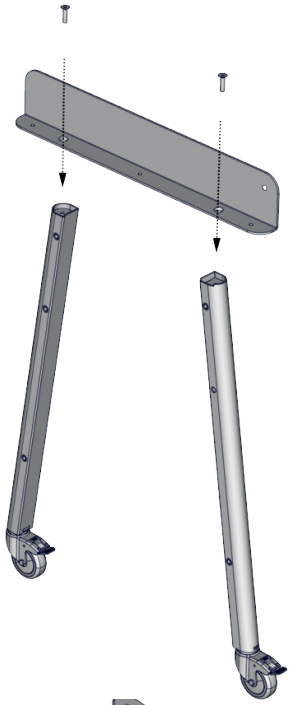

2.

Anschließend werden die Winkel samt Beine mit drei Euroschrauben an die beiden Seiten der Ablageplatte geschraubt.

The brackets and legs are then screwed to both sides of the shelf using three Euro screws.

3.

Die Griffstange wird mit zwei M8 x 20mm Inbus Senkkopfschrauben zwischen die Winkel geschraubt.

The handle bar is screwed between the brackets using two M8 x 20mm countersunk Allen screws.

4.

Nur bei der Variante mit den Blechwannen müssen unter der Platte zusätzlich Verstärkungsbleche verschraubt werden.

Diese werden seitlich mit M8 x 10mm Linsenkopf Inbus Schrauben an die Beine und mit drei Euroschrauben ebenfalls an die Ablageplatte geschraubt.

Only the version with the metal trays requires additional reinforcement plates to be screwed under the plate.
These are screwed to the sides of the legs with M8 x 10 mm pan head Allen screws and also to the shelf plate with three Euro screws.

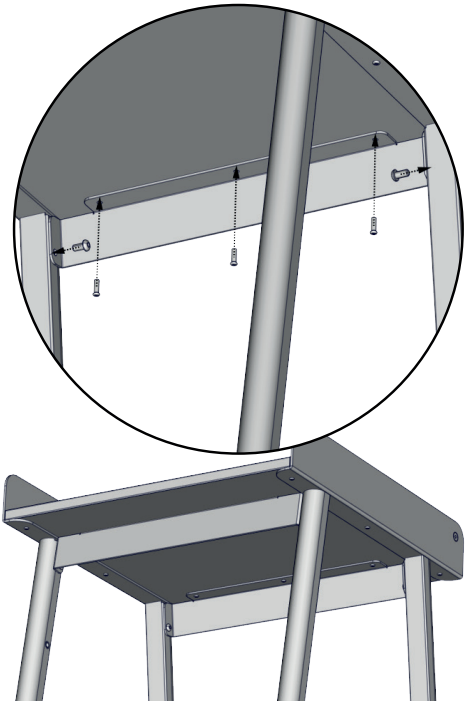

5.1

Nun können die Blechwannen eingeschoben und seitlich in die Gewindemuffen der Beine mit vier M8 x 16mm Linsenkopf Inbusschrauben auf zwei unterschiedlichen Höhen angeschraubt werden.

The metal trays can now be inserted and screwed into the threaded sockets on the side of the legs using four M8 x 16 mm pan head Allen screws at two different heights.

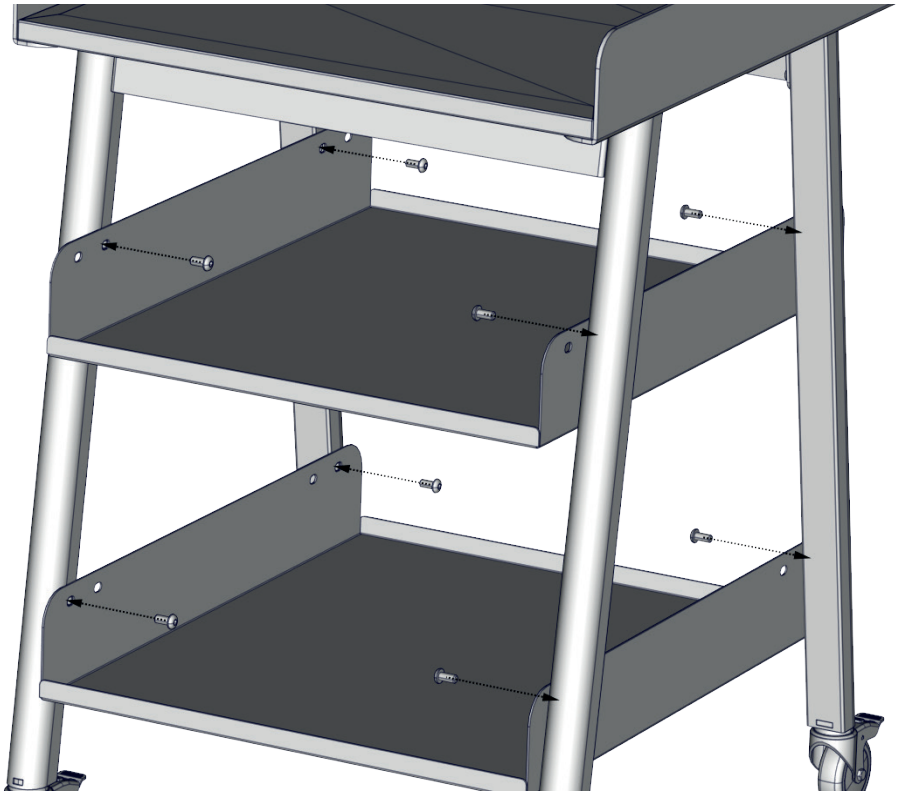

5.2

Bei der Variante mit Barschrank oder Stauschrank wird der Korpus zwischen die Beine geschoben und mit acht M8 x 30 Inbus Senkkopfschrauben von innen durch die Bohrungen in die Gewindemuffen der Beine geschraubt.

Dazu sollte das Möbel auf eine Seite gelegt werden, um die Montage zu erleichtern!

In the version with bar cabinet or storage cabinet, the carcass is pushed between the legs and screwed into the threaded sockets of the legs from the inside through the holes using eight M8 x 30 Allen countersunk screws.
The furniture should be placed on one side to make assembly easier!

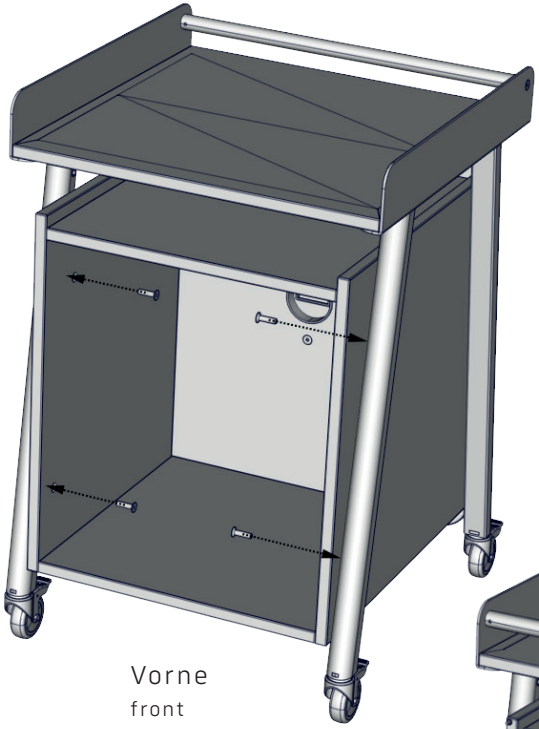

Vorne
front

Hinten
back

Info

Die Demontage des Produkts erfolgt in umgekehrter Montagereihenfolge.

Disassembly is carried out in reverse order.

Februe

OFFICE meets INTERIOR

Februe Büromöbel GmbH
Im Babenbecker Feld 62
32051 Herford

T +49 (0)5221 / 3804 0
F +49 (0) 5221 / 3804 299
kontakt@februe.de
www.februe.de

© Februe Büromöbel GmbH | 2023
Version 1.2