Februe

MONTAGEANLEITUNG

INSTALLATION INSTRUCTIONS

BASE

ONLINE:

februe.de/base

Sicherheitshinweise
Safety Instructions

Die Sicherheitshinweise sind unbedingt zu beachten! Wird das System unsachgemäß betrieben, können Gefahren für Personen und Sachgegenstände entstehen! Garantie kann nur für bestimmungsgemäßen Gebrauch gewährt werden.

Eine sichere Nutzung des Systems ist nur möglich, wenn die Bedienungsanleitung komplett gelesen und die Anweisungen vollständig beachtet werden.
Die Nichtbeachtung von Anweisungen, die mit einem „ACHTUNG"-Symbol markiert sind, kann zu erheblichen Schäden am System führen.

Personen, die nicht die nötige Erfahrung oder ausreichend Kenntnis von dem Produkt/den Produkten haben, dürfen diese nicht benutzen. Dieses Möbel kann von Kindern ab 8 Jahren und darüber sowie von Personen mit verringerten physischen, sensorischen oder mentalen Fähigkeiten oder Mangel an Erfahrung und Wissen benutzt werden, wenn sie beaufsichtigt oder bezüglich des sicheren Gebrauchs des Möbels unterwiesen wurden und die daraus resultierenden Gefahren verstehen.
Kinder dürfen nicht mit dem Möbel spielen.
Reinigung und Benutzerwartung dürfen nicht von Kindern ohne Beaufsichtigung durchgeführt werden.

Jeder, der das System anschließt, montiert und nutzt, muss Zugang zu dieser Bedienungsanleitung haben. Wenn das Produkt sichtbar beschädigt ist, darf es nicht installiert werden.

Achtung: Verwenden Sie ausschließlich die von uns mitgelieferten Komponenten wie Spannungsversorgungen, Kabel, Säulen/Gestelle und Bedienelemente.

Nutzen Sie die Stauraum- oder Schrankmöbel niemals als Leiterersatz (indem Sie zB hinaufklettern). Die Möbelstücke sind dafür nicht vorgesehen. Aus einem Sturz vom Möbelstück können ernsthafte Verletzungen resultieren.

Verwenden Sie die von uns mitgelieferten Verbindungselemente bzw. Kippsicherungen.

Montage und Reparaturen dürfen nur durch autorisiertes Fachpersonal mit geeignetem Werkzeug ausgeführt werden.

Vor etwaigen Arbeiten trennen Sie das System unbedingt vom Stromnetz und überprüfen Sie es auf Spannungsfreiheit.

Achten Sie darauf, die Möbelstücke sachgemäß und ausgeglichen zu beladen, um ein Verkanten, Beschädigungen, Umstürzen und somit mögliche Verletzungen (durch zB Umstürzen) zu vermeiden.

Seien Sie aufmerksam und vorsichtig, wenn Sie sich beispielsweise an Möbelstücke lehnen, damit die Objekte nicht unvermittelt umstürzen. Beschädigungen an Objekten und Verletzungen können die Folge sein.

Bestimmungsgemäße Verwendung:

- Unsere Schränke und Stauraummöbel sind für die gewerbliche Nutzung als Büromöbel ausgelegt.
- Schränke und Stauraummöbel sind für die Benutzung durch Kinder ungeeignet.
- Schränke und Stauraummöbel sind nicht für die Aufbewahrung von Lebewesen vorgesehen.
- Schränke und Stauraummöbel sind in ihrer Nutzung nicht als Steig-/Leiterersatz vorgesehen.

Während des Betriebs (Stauraummöbel mit elektrischen Komponenten):

- Sollten elektrische Bauteile während des Betriebs ungewöhnliche Geräusche oder Gerüche verursachen, unterbrechen Sie die Stromzufuhr.
- Achten Sie darauf, dass die Kabel nicht beschädigt sind.
- Ziehen Sie den Netzstecker an mobilen Applikationen, bevor diese bewegt werden.

Vor der Deinstallation oder Fehlersuche:

- Schalten Sie die Stromzufuhr ab und ziehen Sie das Netzkabel heraus.

Verschiedenes:

- Für stetig aktualisierte Bedienungsanleitungen und weitere Montageanleitungen besuchen Sie www.februe.de oder wenden Sie sich bitte an Ihren Fachhändler.

Sicherheitshinweise
Safety Instructions

The safety instructions must be observed at all times! If the system is operated improperly, there is a risk of personal injury and damage to property! Warranty can only be granted for intended use.

Safe use of the system is only possible if the operating instructions are read completely and the instructions are followed in full; failure to follow instructions marked with an 'ATTENTION' symbol may result in serious damage to the system.

Persons who do not have the necessary experience or sufficient knowledge of the product(s) must not use them. This furniture can be used by children aged from 8 years and above and persons with reduced physical, sensory or mental capabilities or lack of experience and knowledge if they have been given supervision or instruction concerning use of the furniture in a safe way and understand the hazards involved.
Children must not play with the furniture.
Cleaning and user maintenance must not be carried out by children without supervision.

Everyone who connects, assembles and uses the system must have access to these operating instructions. If the product is visibly damaged, it must not be installed.

Attention: Only use the components supplied by us, such as power supplies, cables, columns/racks and operating elements.

Never use storage space or cupboard furniture to store living creatures!

Never use the storage unit or cupboard furniture as a substitute for a ladder (e.g. by climbing up it). The furniture is not designed for this purpose. Falling off the furniture can result in serious injuries.

Use the connecting elements or anti-tilt devices supplied by us.

Installation and repairs may only be carried out by authorised specialist personnel using suitable tools.

Before carrying out any work, disconnect the system from the power supply and check that it is voltage-free.

Make sure that the furniture is loaded properly and in a balanced manner to avoid tilting, damage, overturning and thus possible injuries (e.g. from falling over).

Be attentive and careful when leaning against furniture, for example, so that the objects do not suddenly topple over. This can result in damage to objects and injuries.

Intended use:

- Our cabinets and storage units are designed for commercial use as office furniture.
- Cabinets and storage units are not suitable for use by children.
- Cabinets and storage units are not intended for the storage of living creatures.
- Cupboards and storage units are not intended to be used as a substitute for a ladder.

During operation (storage units with electrical components):

- If electrical components cause unusual noises or odours during operation, disconnect the power supply.
- Make sure that the cables are not damaged.
- Disconnect the mains plug from mobile applications before moving them.

Before uninstalling or troubleshooting:

- Switch off the power supply and unplug the power cable.

Miscellaneous:

- For constantly updated operating instructions and further installation instructions, please visit www.februe.de or contact your specialist dealer.

Produktinformation
Product information

Benötigtes Werkzeug:

Inbus Größe 5

Wasserwaage

Kreuzschlitz PH 2

Maulschlüssel Größe 20

Tools required:
Allen key size 5
spirit level
Phillips PH 2
Open-end wrench size 20

Aufbauhinweise Assembly instructions
Horizontale Verschachtelung & Abschließende Elemente
Horizontal nesting & closing ele

Die erste Ebene des Regalsystems muss unbedingt aus Sockelmodulen bestehen. Ein Base-Regalsystem darf inklusive Sockel eine maximale Höhe von 1819 mm (entspricht 4 OH) nicht überschreiten.

Auf jedem Base-Regalsystem muss ein abschließendes Element montiert werden. Zur Auswahl stehen hierbei Abdeckplatten, Pflanzkästen oder Sitzauflagen.

Für maximale Stabilität und Standsicherheit sollten die einzelnen Module des Regalsystems verschachtelt angeordnet werden.

The first level of the shelving system must consist of base modules. A base shelving system, including the base, must not exceed a maximum height of 1819 mm (equivalent to 4 OH).

Each base shelving system must be finished with a top element. Available options include cover panels, planter boxes, or seat cushions.

For maximum stability and safety, the individual modules of the shelving system should be interlocked.

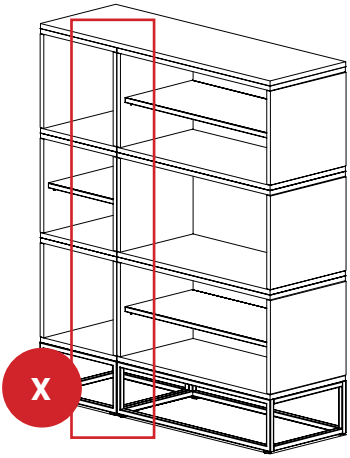

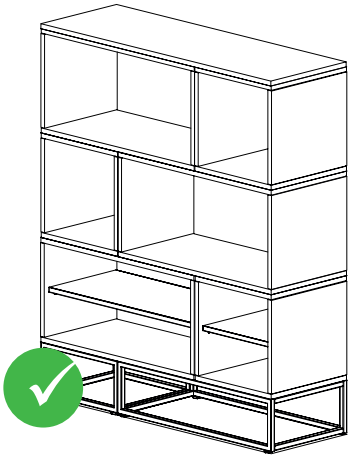

Schubkastenauszüge oder Schubkästen in der Vertikalachse

Drawer pull-outs or drawers in the vertical axis

Die Schubkästen und Schubkastenauszüge dürfen mit maximal 30 kg belastet werden.

Aus sicherheitstechnischen Gründen ist bei freistehenden Regalen pro Vertikalachse mit einer Breite von 800 mm maximal ein 800 mm breites Modul mit Schubkästen oder Auszügen zulässig. Bei 400 mm breiten Modulen können entsprechend bis zu zwei Module verbaut werden.

The drawers and drawer slides may be loaded with a maximum weight of 30 kg.

For safety reasons, freestanding shelves with a vertical axis width of 800 mm may include a maximum of one 800 mm wide module with drawers or slides. For 400 mm wide modules, up to two modules may be installed accordingly.

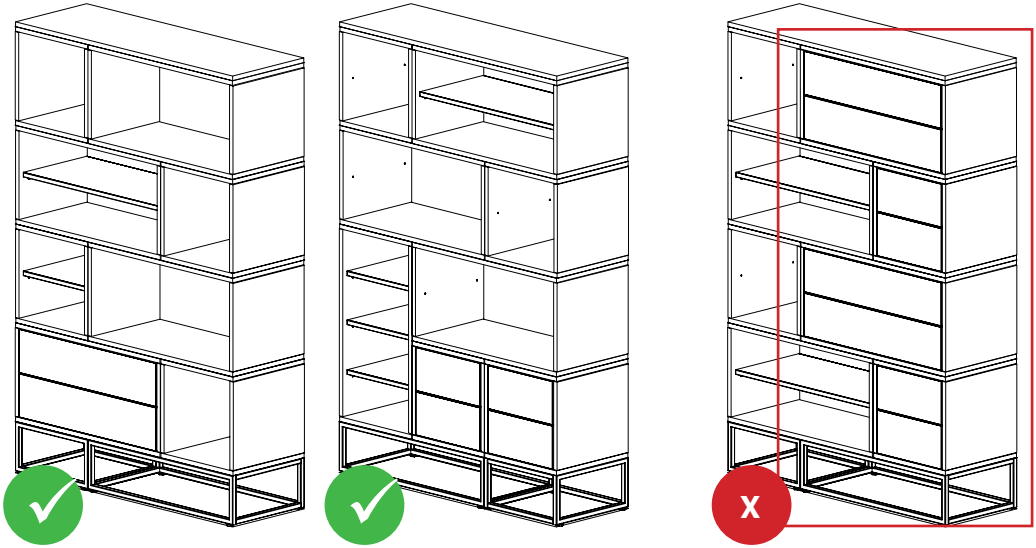

Einschränkungen schmale freistehende Regale

Restrictions on narrow free-standing shelves

Aus sicherheitstechnischen Gründen dürfen freistehende Regale mit einer Breite von 400 mm und 800 mm nicht mit Schubkästen oder Schubkastenauszügen ausgestattet werden.

For safety reasons, freestanding shelves with a width of 400 mm and 800 mm may not be equipped with drawers or drawer slides.

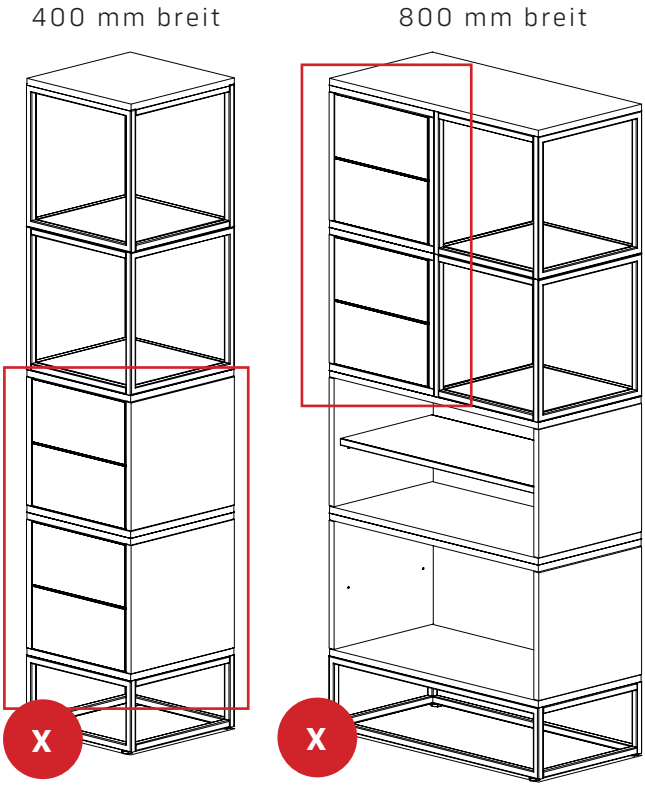

Montageanleitung
Installation Instructions

1.

Richten Sie die Sockelmodule mit einer Wasserwaage sorgfältig waagerecht aus. Passen Sie dazu die Stellgleiter entsprechend an.

Carefully align the base modules horizontally using a spirit level. Adjust the leveling feet accordingly.

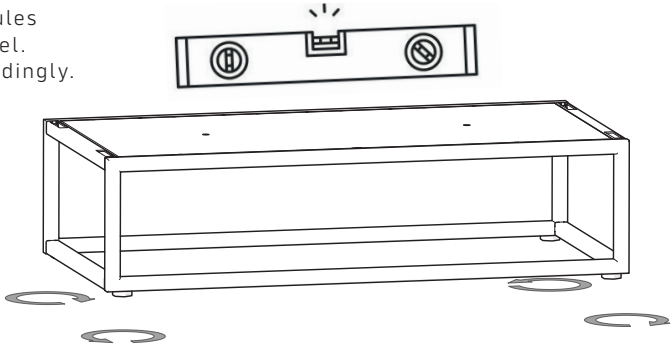

2.

Platzieren Sie die Module der nächsten Ebene sorgfältig auf den Sockelmodulen.

Carefully place the modules of the next level on the base modules.

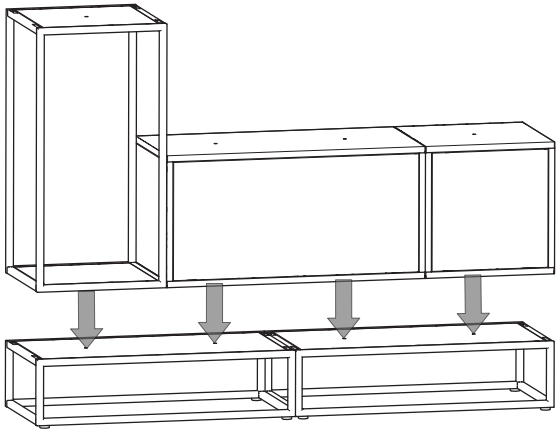

3.

Fixieren Sie die Sockelmodule und die Module der ersten Ebene mit den Modulverbinderschrauben. Ziehen Sie die Schrauben mit dem Inbusschlüssel fest.

Secure the base modules and the modules of the first level using the module connection screws. Tighten the screws with the Allen key.

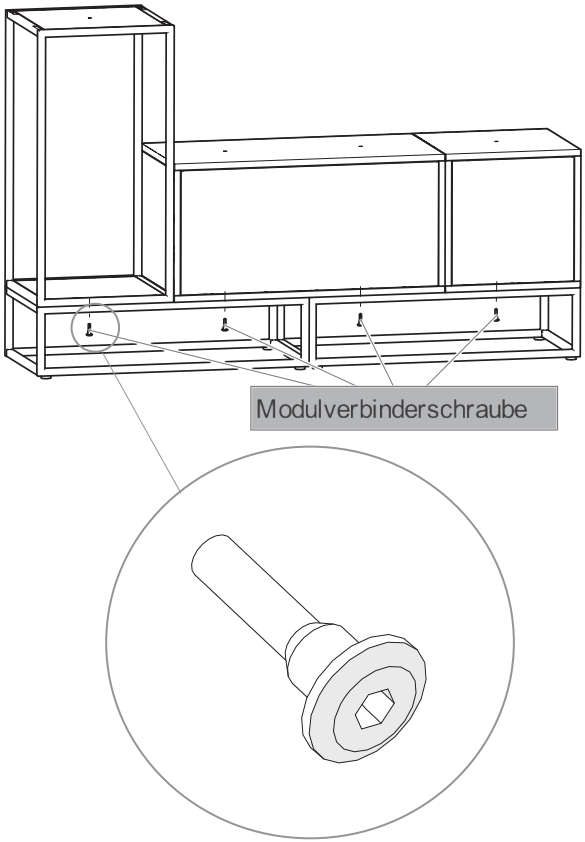

4.

Ordnen Sie alle weiteren Module an und fixieren Sie diese gemäß dem Prinzip aus Schritt 3.

Arrange all the remaining modules and secure them according to the principle from step 3.

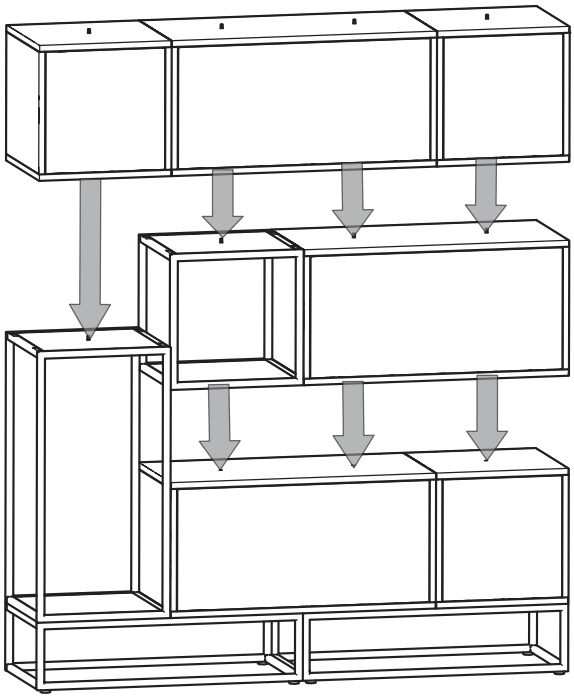

5.

Montieren Sie das abschließende Element (siehe Seite 2).

Install the finishing element (see page 2).

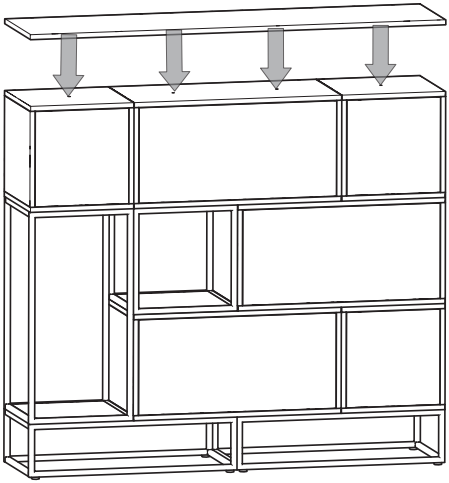

6.

Richten Sie die Schubkästen, Auszüge und Türen sorgfältig aus und stellen Sie diese passend ein. Das Fugenmaß sollte rundum 3 mm betragen.

Carefully align the drawers, slides, and doors, and adjust them accordingly. The gap should be 3 mm all around.

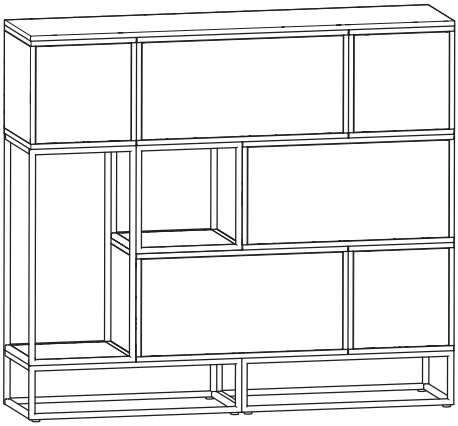

7.

Die eingesetzten Schubkästen und Auszüge von Hettich können präzise an der Zarge justiert werden. Zuerst wird die Abdeckung der Zarge nach hinten geschoben.

The installed drawers and slides from Hettich can be precisely adjusted to the frame. First, the cover of the frame is pushed backward.

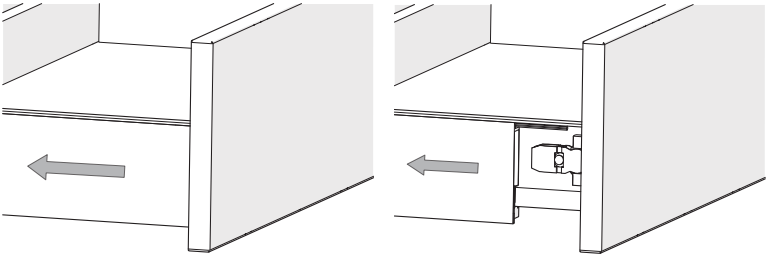

Verstellmöglichkeit der Front mit Hilfe eines Kreuzschlitzes.

Front can be adjusted with the aid of a Phillips screwdriver.

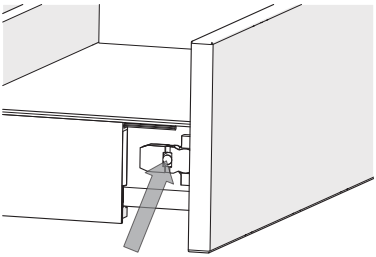

8.

Das Hettich Scharnier kann ebenfalls mit Hilfe eines Kreuzschlitzes fein justiert werden.

The Hettich hinge can also be finely adjusted using a Phillips screwdriver.

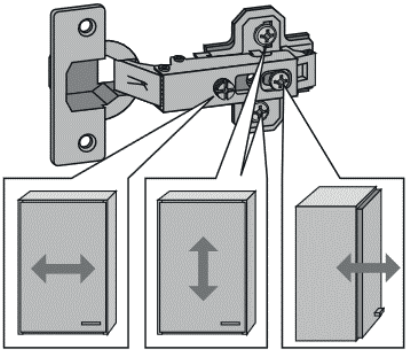

Info

Die Demontage des Produkts erfolgt in umgekehrter Montagereihenfolge.

Disassembly is carried out in reverse order.

Febrü

OFFICE meets INTERIOR

Febrü Büromöbel GmbH
Im Babenbecker Feld 62
32051 Herford

T +49 (0)5221 / 3804 0
F +49 (0) 5221 / 3804 299
kontakt@februe.de
www.februe.de

© Febrü Büromöbel GmbH | 2025
Version 02