Februü

DPI Desk Panel

Installation - Montage - Bedienung

Sicherheitshinweise
Safety Instructions

Die Sicherheitshinweise sind unbedingt zu beachten! Wird das System unsachgemäß betrieben, können Gefahren für Personen und Sachgegenstände entstehen! Garantie kann nur für bestimmungsgemäßen Gebrauch gewährt werden.

Eine sichere Nutzung des Systems ist nur möglich, wenn die Bedienungsanleitung komplett gelesen und die Anweisungen vollständig beachtet werden.
Die Nichtbeachtung von Anweisungen, die mit einem „ACHTUNG"-Symbol markiert sind, kann zu erheblichen Schäden am System führen.

Personen, die nicht die nötige Erfahrung oder ausreichend Kenntnis von dem Produkt/den Produkten haben, dürfen diese nicht benutzen. Dieses Gerät kann von Kindern ab 8 Jahren und darüber sowie von Personen mit verringerten physischen, sensorischen oder mentalen Fähigkeiten oder Mangel an Erfahrung und Wissen benutzt werden, wenn sie beaufsichtigt oder bezüglich des sicheren Gebrauchs des Gerätes unterwiesen wurden und die daraus resultierenden Gefahren verstehen.
Kinder dürfen nicht mit dem Gerät spielen.
Reinigung und Benutzerwartung dürfen nicht von Kindern ohne Beaufsichtigung durchgeführt werden.

Jeder, der das System anschließt, montiert und nutzt, muss Zugang zu dieser Bedienungsanleitung haben. Wenn das Produkt sichtbar beschädigt ist, darf es nicht installiert werden.

Achtung: Verwenden Sie ausschließlich die von uns mitgelieferten Komponenten wie Spannungsversorgungen, Kabel, Säulen/Gestelle und Bedienelemente.

Achtung: Sicherheitsabstand bei allen sich bewegenden Teilen von mindestens 25mm einhalten.

Bei einer Störung (z.B. ungewolltes Verfahren der Tischplatte, wenn z.B. eine Taste des Handschalters klemmt) bitte unverzüglich den Netzstecker ziehen.

Schützen Sie den Handschalter vor Feuchtigkeit, Tropf- oder Spritzwasser.

Beim Verändern der Möbelposition besteht Quetschgefahr! Achten Sie daher darauf, dass sich keine Gegenstände oder Personen im Gefahrenbereich befinden und nicht in den Gefahrenbereich gegriffen wird.

Umbauten an den Bedienelementen sind verboten.

Im Fehlerfall kann es bei einem EMHV-Tisch vorkommen, dass sich die Tischplatte bei jedem Losfahren ein Stück bewegt, bevor die Sicherheitsabschaltung einsetzt. Beachten Sie dabei eine mögliche Quetschgefahr.

Wenn das Produkt sichtbar beschädigt ist, darf es nicht mehr montiert oder weiterverwendet werden.

Tauchen Sie den Handschalter auf keinen Fall in Flüssigkeiten und halten Sie den Handschalter fern von beheizten Oberflächen.

Montage und Reparaturen dürfen nur durch autorisiertes Fachpersonal ausgeführt werden.

Wird der Handschalter geöffnet, besteht das Risiko weiterer Fehlfunktionen.

Vor etwaigen Arbeiten trennen Sie das System unbedingt vom Stromnetz und überprüfen Sie es auf Spannungsfreiheit.

Sicherheitshinweise
Safety Instructions

Bestimmungsgemäße Verwendung

- Die elektr. höhenverstellbaren Produkte sind für die gewerbliche Nutzung als Büromöbel ausgelegt!
- Die elektr. höhenverstellbaren Produkte können durch das Bewegen der Bedienelemente elektromotorisch, stufenlos in der Höhe verstellt werden!
- Die elektr. höhenverstellbaren Möbel sind für die Benutzung durch Kinder ungeeignet.
- Die elektr. höhenverstellbaren Möbel sind nicht zum Heben von Teilen zu verwenden!
- Die elektr. höhenverstellbaren Möbel sind nicht zum Heben von Personen geeignet!

Vor der Inbetriebnahme:

- Stellen Sie sicher, dass das System gemäß Vorgaben installiert wurde.
- Vergewissern Sie sich, dass die Netzspannung mit den Spannungsangaben, bzw. mit dem Kapitel „Technische Daten" übereinstimmt, bevor das System angeschlossen wird.
- Die einzelnen Elemente des Systems müssen untereinander verbunden werden, bevor die Möbel an das Stromnetz angeschlossen werden.

Während des Betriebs:

- Sollten die Säulen oder das Netzteil während des Betriebs ungewöhnliche Geräusche oder Gerüche verursachen, unterbrechen Sie die Stromzufuhr.
- Achten Sie darauf, dass die Kabel nicht beschädigt sind.
- Ziehen Sie den Netzstecker an mobilen Applikationen, bevor diese bewegt werden.

Vor der Deinstallation oder Fehlersuche:

- Stoppen Sie die Säulen.
- Schalten Sie die Stromzufuhr ab und ziehen Sie das Netzkabel heraus.
- Entlasten Sie die Säulen.

The safety instructions must be observed at all times! If the system is operated improperly, there is a risk of personal injury and damage to property! Warranty can only be granted for intended use.

Safe use of the system is only possible if the operating instructions are read completely and the instructions are followed in full.
Failure to follow instructions marked with a
'CAUTION' symbol may result in serious damage to the system.

Persons who do not have the necessary experience or sufficient knowledge of the product(s) must not use them. This appliance can be used by children aged from 8 years and above and persons with reduced physical, sensory or mental capabilities or lack of experience and knowledge if they have been given supervision or instruction concerning use of the appliance in a safe way and understand the hazards involved.
Children must not play with the appliance.
Cleaning and user maintenance must not be carried out by children without supervision.

Everyone who connects, installs and uses the system must have access to these operating instructions. If the product is visibly damaged, it must not be installed.

Attention: Only use the components supplied by us, such as power supplies, cables, columns/racks and operating elements.

Caution: Maintain a safety clearance of at least 25 mm for all moving parts.

In the event of a fault (e.g. unintentional movement of the tabletop, e.g. if a button on the handset is jammed), please unplug the mains plug immediately.

Protect the handset from moisture, dripping or splashing water.

There is a risk of crushing when changing the position of the furniture! Therefore, make sure that there are no objects or persons in the danger zone and that you do not reach into the danger zone.

Modifications to the operating elements are prohibited.

Sicherheitshinweise
Safety Instructions

In the event of a fault, the tabletop of an EMHV table may move a little each time the table is started up before the safety cut-out is triggered. Be aware of the possible risk of crushing.

If the product is visibly damaged, it must no longer be installed or used.

Never immerse the handset in liquids and keep the handset away from heated surfaces.

Assembly and repairs may only be carried out by authorised specialist personnel.

If the handswitch is opened, there is a risk of further malfunctions.

Before carrying out any work, disconnect the system from the power supply and check that it is de-energised.

Intended use

- The electrically height-adjustable products are designed for commercial use as office furniture!
- The electrically height-adjustable products can be continuously adjusted in height by moving the operating elements using an electric motor!
- The electrically height-adjustable furniture is unsuitable for use by children.
- The electric height-adjustable furniture must not be used for lifting parts!
- The electric height-adjustable furniture is not suitable for lifting people!

Before commissioning:

- Ensure that the system has been installed in accordance with the specifications.
- Ensure that the mains voltage corresponds to the voltage specifications or the 'Technical data' chapter before connecting the system.
- The individual elements of the system must be connected to each other before the furniture is connected to the mains supply.

During operation:

- If the columns or the power supply unit make unusual noises or odours during operation, disconnect the power supply.
- Make sure that the cables are not damaged.
- Disconnect the mains plug from mobile applications before moving them.

Before uninstalling or troubleshooting:

- Stop the columns.
- Switch off the power supply and unplug the power cable.
- Unload the columns.

Bedienung
Operation

Bedienen Sie den DPI, indem Sie den Schalter drücken.

1. Halten Sie die DPI-Taste nach oben gedrückt, um den Tisch nach oben zu fahren, halten Sie die DPI-Taste nach unten gedrückt, um den Tisch nach unten zu fahren.
2. Lassen Sie das DPI los, wenn Sie die gewünschte Position erreicht haben.

Operate the DPI by pressing the switch.

1. press and hold the DPI up button to move the table upwards, press and hold the DPI down button to move the table downwards.
2. release the DPI when you have reached the desired position.

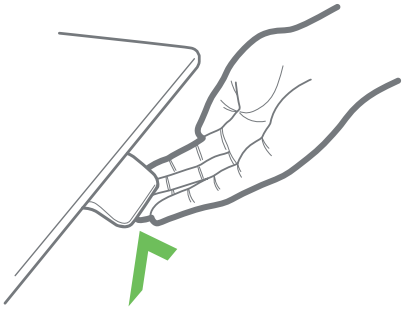

Halten Sie die DPI-Taste nach oben gedrückt, um den Schreibtisch nach oben zu fahren.

Press and hold the DPI up button to move the desk upwards.

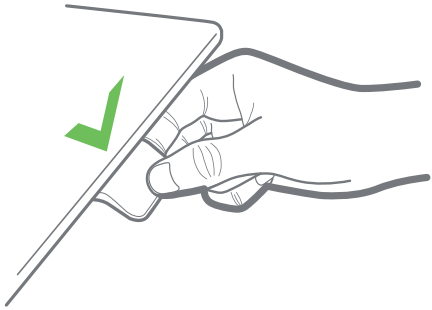

Halten Sie die DPI-Taste nach unten gedrückt, um den Schreibtisch nach unten zu fahren.

Press and hold the DPI button upwards to move the desk downwards.

Nur DPI1C:
Wenn Favoritenpositionen gespeichert wurden und automatisches Verfahren aktiviert ist:

Tippen Sie einfach zweimal nach oben oder unten, um den Tisch in die gewünschte Position zu bewegen.

DPI1C only:
If favourite positions have been saved and automatic movement is activated:

Simply tap up or down twice to move the desk to the desired position.

Doppeltippen Sie auf das DPI, um den Schreibtisch in eine voreingestellte Lieblingsposition zu bewegen.

Double-tap the DPI to move the desk to a preset favourite position.

Installation
Installation

Wichtige Hinweise

- Verwenden Sie für die Montage des DPI immer 4 Schrauben.
- Verwenden Sie immer Linsenkopf-schrauben.
- Vergewissern Sie sich, dass die Ober-fläche, auf der das DPI montiert ist, eben und ohne Wölbungen ist.

Important notes
Always use 4 screws to mount the DPI.
Always use pan head screws.
Ensure that the surface on which the DPI is mounted is flat and free from warping.

Platzierung des DPI

Die nachstehenden Zeichnungen zeigen Beispiele für die Positionierung des DPI in der Seitenansicht
im Verhältnis zur Kante der Tischplatte.

Platzieren Sie das DPI so, dass es ein-fach zu bedienen ist.

Positioning the DPI
The drawings below show exam-ples of the positioning of the DPI in the side view
in relation to the edge of the table top.

Position the DPI so that it is easy to operate.

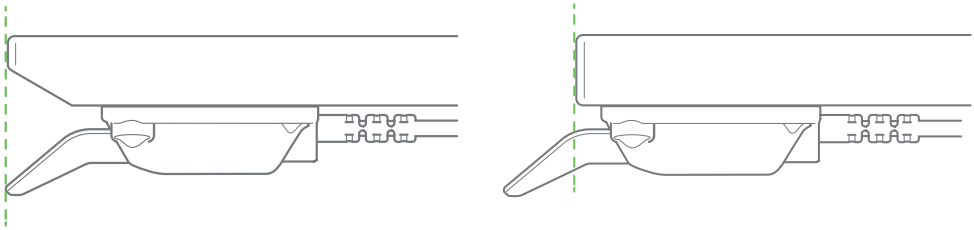

Ausrichtung im Verhältnis zur Tischplattenkante

Alignment in relation to the edge of the table top

Aufkleber Vorderseite

Das DPI wird mit dem abziehbaren Aufkleber auf der Vorderseite des Kippschalters geliefert.

Ziehen Sie den Aufkleber ab und platzieren Sie ihn an einer sichtbaren Stelle. Die Informationen (Bedienungsanleitungen und Produktinformationen) sind dann über den QR-Code leicht zu gänglich.

Front sticker

The DPI is supplied with a removable sticker on the front of the toggle switch.

Remove the sticker and place it in a visible location. The information
(operating instructions and product information) is then easily accessible via the QR code.

Abziehbarer Aufkleber auf der Vorderseite

Removable sticker on the front

Montage des DPI
Mounting the DPI

Vorbereitung der Tischplatte

Wir empfehlen, die Löcher für das DPI vorzubohren, um die gleiche Ausrichtung für alle Tische zu gewährleisten.

Wenn keine Löcher vorgebohrt werden, kann es zu einer Wölbung des Holzes zwischen der Tischplatte und dem DPI kommen, wodurch das DPI nicht ausreichend an der Tischplatte befestigt wird. Dies kann zu einer Fehlauslösung des eingebauten Antikollisionssensors im DPI führen.

Preparing the table top

We recommend pre-drilling the holes for the DPI to ensure the same alignment for all tables.

If holes are not pre-drilled, the wood between the tabletop and the DPI may bow and the DPI may not be adequately secured to the tabletop. This can lead to a false triggering of the built-in anti-collision sensor in the DPI

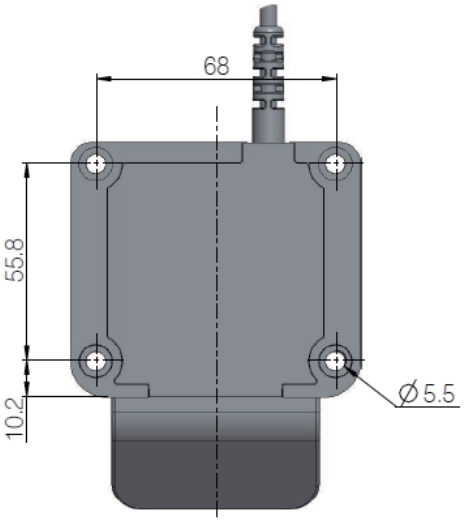

Montage des DPI
Mounting the DPI

1.
Löcher vorbohren.

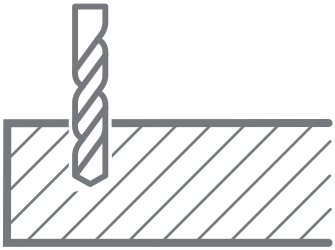

2.
Befestigen Sie das DPI mit vier ø 5 mm Linsenkopfschrauben (empfohlene Länge: 16 mm) an der Tischplatte.

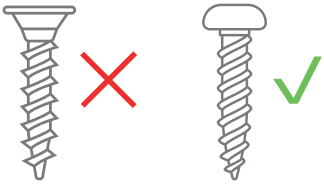

Die Schrauben müssen ausreichend fest angezogen werden, ohne dass sie zu fest angezogen werden. Es ist nicht möglich, ein bestimmtes Drehmoment anzugeben, da dies von der Art der Schraube, dem Material der Tischplatte und davon abhängt, ob es vorgebohrte Löcher gibt oder nicht.

3.
Ziehen Sie die vier Schrauben ausreichend fest, um sicherzustellen, dass der eingebaute Kollisionsschutzsensor ordnungsgemäß funktioniert und, um zu verhindern, dass der Sensor falsch ausgelöst wird.

1. pre-drill the holes.

2. attach the DPI to the table top using four ø 5 mm pan-head screws (recommended length: 16 mm).

The screws must be sufficiently tightened without being over-tightened. It is not possible to specify a specific torque as this depends on the type of screw, the material of the table top and whether or not there are pre-drilled holes.

3. Tighten the four screws sufficiently to ensure that the built-in collision protection sensor works properly and to prevent the sensor from being triggered incorrectly.

Einstellungsmodus des DPI
Setting mode of the DPI

Der Einstellungsmodus des DPI1C ist in erster Linie für Techniker gedacht, die das System installieren, und für Benutzer, welche die Desk Connect™ App nicht verwenden.

Endanwender sollten die Möglichkeiten zum Einrichten/Konfigurieren des DPI nicht miteinander kombinieren, sondern entweder die Desk Connect™ App oder den DPI-Einstellungsmodus verwenden.

Wenn Sie das DPI1C über den Einstellungsmodus einrichten und dann eine Verbindung mit der Desk Connect™ App herstellen, überschreiben die in der App eingestellten Favoritenpositionen und Einheiten die über den DPI-Einstellungsmodus ausgewählten Favoritenpositionen und Einheiten.

Über den Einstellungsmodus des DPI1C können Sie auf die folgenden Menüs zugreifen:
- HÖHE
- EINHEITEN
- FAVORITENPOSITIONEN
- BEGRENZUNGEN
- WIEDERHERSTELLEN
- BEENDEN

The DPI1C settings mode is primarily intended for technicians installing the system and for users who do not use the Desk Connect™ app.

End users should not combine the options for setting up/configuring the DPI, but should use either the Desk Connect™ app or the DPI settings mode.

If you set up the DPI1C using the settings mode and then connect to the Desk Connect™ app, the favourite positions and units set in the app will override the favourite positions and units selected using the DPI settings mode.

You can access the following menus via the DPI1C settings mode:
- HEIGHT
- UNITS
- FAVOURITE POSITIONS
- LIMITS
- RESTORE
- EXIT

Das Einstellungsmenü

1. Um in den Einstellungsmodus zu gelangen, drücken Sie die Verbindungstaste und halten Sie gleichzeitig den Kippschalter 3 Sekunden lang nach unten.

2. Kippen Sie den Kippschalter nach oben oder unten, um durch die Menüs zu blättern.
Der Einstellungsmodus ist durch das Symbol in der oberen Ecke des Displays gekennzeichnet.

3. Drücken Sie die Verbindungstaste, um ein Menü/eine Einstellung auszuwählen.

Info:
Nach 30 Sekunden Inaktivität verlässt das DPI automatisch das Einrichtungsmenü.

The settings menu

1. to enter the settings mode, press the connection button while holding the toggle switch down for 3 seconds.

2. Tilt the toggle switch up or down to scroll through the menus.
The setting mode is indicated by the symbol in the top left corner of the display.

3. Press the connection button to select a menu/setting.

Info:
After 30 seconds of inactivity, the DPI automatically exits the setup menu.

Einstellungsmodus des DPI
Setting mode of the DPI

Höhe

Das erste Menü ist „HÖHE“. Wenn die im Display angezeigte Höhe nicht korrekt ist, kann sie über dieses Menü angepasst werden.

1. Messen Sie die Höhe vom Boden bis zur Tischplatte.
2. Drücken Sie die Verbindungstaste, um das Menü aufzurufen.
3. Drücken Sie den Kippschalter nach oben oder unten, um die angezeigte Höhe einzustellen.
4. Drücken Sie die Verbindungstaste, um die neue Höhe zu speichern.

Die Einheiten können im Menü „EINHEITEN“ geändert werden.

Überprüfen Sie Ihre Lieblingspositionen, wenn Sie die Schreibtischhöhe ändern.

Height
The first menu is ‘HEIGHT’. If the height shown on the display is not correct, it can be adjusted via this menu.

1. measure the height from the floor to the tabletop
2. press the connection button to call up the menu.
3. Press the toggle switch up or down to adjust the displayed height
4. press the connection button to save the new height.

The units can be changed in the ‘UNITS’ menu.

Check your favourite positions when you change the desk height.

Einheiten

Das zweite Menü ist „ EINHEITEN“. In diesem Menü können Sie die Maßeinheit der Höhe ändern.

1. Drücken Sie die Verbindungstaste, um das Menü aufzurufen.

2. Drücken Sie den Kippschalter nach oben oder unten, um durch die Optionen „CM“, „MM“ und „ZOLL“ zu blättern.

3. Drücken Sie die Verbindungstaste, um die ausgewählte Option zu speichern.

Wenn der Tisch mit der Desk Connect™App verbunden ist, haben die in der App eingestellten Einheiten Vorrang vor den über den DPI-Einstellungsmodus ausgewählten Einheiten.

Units
The second menu is ‘UNITS’. In this menu, you can change the height unit of measurement.

1. press the connection button to access the menu.
2. press the toggle switch up or down to scroll through the options ‘CM’, “MM” and ‘INCH’.
3. press the connect button to save the selected option.

When the desk is connected to the Desk Connect™ app, the units set in the app will take precedence over the units selected via the DPI setting mode.

Einstellungsmodus des DPI
Setting mode of the DPI

Favoritenpositionen

Das dritte Menü ist ‚FAVORITENPOSITIONEN'. In diesem Menü können Sie Ihre Lieblingspositionen einstellen.

1. Drücken Sie die Verbindungstaste, um das Menü aufzurufen.
2. Drücken Sie den Kippschalter nach oben oder unten, um die gewünschte Favoritenposition zu erreichen, um alle eingestellten Favoritenpositionen zu löschen oder um mit „ABBRECHEN" das Menü zu verlassen und zum Einstellungsmenü zurückzukehren.
3. Wenn die gewünschte Option angezeigt wird, drücken Sie die Verbindungstaste.
4. Stellen Sie den Schreibtisch auf die gewünschte Höhe ein.
5. Drücken Sie die Verbindungstaste, um die Höhe zu wählen, und dann erneut, um die Lieblingsposition zu speichern.

Favourite positions
The third menu is "FAVOURITE POSITIONS". You can set your favourite positions in this menu.

1. press the connection button to call up the menu.
2. press the toggle switch up or down to reach the desired favourite position, to delete all set favourite positions or to exit the menu with 'CANCEL' and return to the settings menu.
3 When the desired option is displayed, press the connect button.
4. Adjust the desk to the desired height.
5. press the connection button to select the height and then press it again to save the favourite position.

If you do not want to save this position as a favourite, press the toggle switch and then the connection button to cancel the process and return to the favourites positions menu.

If the desk is connected to the Desk Connect™ app, the favourite positions set in the app will override the favourite positions set via the DPI setting mode.

Info: Wenn Sie diese Position nicht als Favorit speichern möchten, drücken Sie den Kippschalter und dann die Verbindungstaste, um den Vorgang abzubrechen und zum Menü der Favoritenpositionen zurückzukehren.

Wenn der Schreibtisch mit der Desk Connect™ App verbunden ist, setzen die in der App eingestellten Favoritenpositionen die über den DPI-Einstellungsmodus eingestellten Favoritenpositionen außer Kraft.

Löschen von Favoritenpositionen

Drücken Sie im Menü der Favoritenpositionen den Kippschalter nach oben oder unten, um das Menü„FAVORITEN LÖSCHEN“ aufzurufen.

In diesem Menü löschen Sie **alle** eingestellten Favoritenpositionen.

1. Drücken Sie den Kippschalter nach oben oder unten, um das Menü „FAVORITEN LÖSCHEN“ aufzurufen.

2. Drücken Sie die Verbindungstaste, um diese Option auszuwählen und dann erneut, um das Löschen aller Favoritenpositionen zu bestätigen.

Info: Wenn Sie die Favoritenpositionen nicht löschen möchten, drücken Sie den Kippschalter und dann die Verbindungstaste, um den Vorgang abzubrechen und zum Menü „FAVORITEN LÖSCHEN“ zurückzukehren.

Deleting favourite positions
In the favourites positions menu, press the toggle switch up or down to call up the ‘DELETE FAVORITES’ menu.
In this menu, you can delete all set favourite positions.

1. press the toggle switch up or down to call up the ‘DELETE FAVOURITES’ menu.
2. press the connection button to select this option and then press it again to confirm the deletion of all favourite positions.

Info: If you do not want to delete the favourite positions, press the toggle switch and then the connection button to cancel the process and return to the ‘DELETE FAVORITES’ menu.

Einstellungsmodus des DPI
Setting mode of the DPI

Begrenzungen

Das vierte Menü ist „BEGRENZUNGEN". In diesem Menü können Sie die Ober- und Untergrenzen der Tischhöhe ändern, um eine Kollision mit einem Regal oben oder einem Möbel unter dem Tisch zu vermeiden.

1. Drücken Sie die Verbindungstaste, um das Menü aufzurufen.
2. Drücken Sie den Kippschalter nach oben oder unten, um entweder das Menü für die unteren oder oberen Grenzwerte aufzurufen, die Option „BEGRENZUNGEN LÖSCHEN" aufzurufen, um alle eingestellten Grenzwerte zu löschen oder „ABBRECHEN", um das Menü zu verlassen und zum Einstellungsmenü zurückzukehren.
3. Wenn die gewünschte Option angezeigt wird, drücken Sie die Verbindungstaste.
4. Stellen Sie den Schreibtisch auf die gewünschte Höhe ein.
5. Drücken Sie die Verbindungstaste, um die Höhe auszuwählen, und dann erneut, um den Grenzwert festzulegen.

Limits

The fourth menu is 'LIMITS'. In this menu you can change the upper and lower limits of the table height to avoid collision with a shelf above or a piece of furniture below the table.

1. press the connection button to call up the menu
2. press the toggle switch up or down to access either the lower or upper limits menu, the 'CLEAR LIMITS' option to clear all set limits or 'CANCEL' to exit the menu and return to the settings menu.
3. when the desired option is displayed, press the connect button
4. adjust the desk to the desired height.
5. press the connection button to select the height and then press it again to set the limit.

Info: If you do not want to save this position as a favourite, press the toggle switch and then the connection button to cancel the operation and return to the favourites positions menu.

Info: Wenn Sie diese Position nicht als Favorit speichern möchten, drücken Sie den Kippschalter und dann die Verbindungstaste, um den Vorgang abzubrechen und zum Menü der Favoritenpositionen zurückzukehren.

Wiederherstellen

Das fünfte Menü ist „ WIEDERHERSTELLEN“. In diesem Menü können Sie das DPI auf die Werkseinstellungen zurücksetzen.

1. Drücken Sie die Verbindungstaste, um das Menü aufzurufen.
2. Drücken Sie zur Bestätigung erneut die Verbindungstaste.

Info: Wenn Sie das DPI nicht wiederherstellen möchten, drücken Sie den Kippschalter und dann die Verbindungstaste, um den Vorgang abzubrechen und zum Wiederherstellungsmenü zurückzukehren.

Restore

The fifth menu is ‘RESTORE’. In this menu you can reset the DPI to the factory settings.

1. press the connection button to access the menu.
2. press the connection button again to confirm.

Info: If you do not want to restore the DPI, press the toggle switch and then the connection button to cancel the process and return to the restore menu.

Einstellungsmodus des DPI
Setting mode of the DPI

Beenden

Das letzte Menü ist „BEENDEN“. Von hier aus können Sie das Einstellungsmenü verlassen, wenn Sie alle Einstellungen vorgenommen haben.

1. Drücken Sie die Verbindungstaste, um das Einstellungsmenü zu verlassen.

Info: Nach 30 Sekunden Inaktivität schließt das DPI automatisch das Einrichtungsmenü.

Exit
The last menu is ‘EXIT’. You can exit the settings menu from here once you have made all the settings.

1. press the connection button to exit the settings menu.

Info: After 30 seconds of inactivity, the DPI automatically closes the settings menu.

Februü

OFFICE meets INTERIOR

Februü Büromöbel GmbH
Im Babenbecker Feld 62
32051 Herford

T +49 (0)5221 / 3804 0
F +49 (0) 5221 / 3804 299
kontakt@februe.de
www.februe.de

© Februü Büromöbel GmbH | 2024
Version 2.1